TOSHIBA

Портативный принтер Toshiba

B-EP4DL SERIES

Руководство оператора

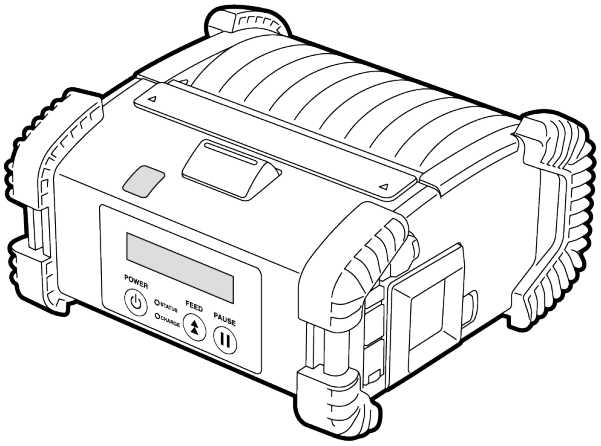

Соответствие директивам ЕС^

В соответствии с положениями применимых к этому изделию и соответствующим дополнительным приспособлениям Директив ЕС на это изделие наносится знак ЕС.
За эту маркировку несет ответственность компания Toshiba Tec Germany Imaging Systems GmbH, Carl-Schurz-Str. 7, 41460 Neuss, Германия, телефон +49-(0)-2131-1245-0.
Для получения копии декларации соответствия свяжитесь со своим продавцом или компанией Toshiba Tec Germany Imaging Systems GmbH или Toshiba Tec Corporation.

Уведомление федеральной комиссии связи США:
(За исключением B-EP4DL-GH42-QM-R)

1. Это оборудование было сертифицировано по классу B для цифровых устройств в соответствии с частью 15 правил Федеральной комиссии связи США. Эти ограничения разработаны для обеспечения приемлемой защиты от критически важных помех при использовании оборудования в жилых районах. Это оборудование создает, использует и может излучать радиоволны, которые, если оно установлено и используется не в соответствии с инструкцией, могут оказывать вредное воздействие на радиосвязь. Однако не гарантируется, что в конкретном устройстве помехи возникать не будут. Если это оборудование вызывает помехи для радио или телевизионного приема, что может быть определено путем включения и выключением оборудования, пользователь может попытаться устранить помехи следующим образом:
   - Переориентировать или переместить приемную антенну.
   - Увеличить расстояние между оборудованием и приемником
   - Подключить данное оборудованием к розетке от другой линии, отличающийся от линии, используемой для приемника.
   - Проконсультироваться с дилером или опытным радиотехником или телемастером.
2. Изменения или модификации, не одобренные производителем на предмет соответствия, могут привести к лишению пользователя права на эксплуатацию данного оборудования.

(Для B-EP4DL-GH42-QM-R)
Это оборудование было сертифицировано по классу B для цифровых устройств в соответствии с частью 15 правил Федеральной комиссии связи США. Эти ограничения предназначены для обеспечения разумной защиты от вредных помех при эксплуатации оборудования в коммерческих условиях. Это оборудование создает, использует

(За исключением B-EP4DL-GH42-QM-R)
"Данное цифровое устройство класса B находится в соответствии с нормативами Canadian Interference-Causing Equipment."
"Cet appareil numérique de la classe B respecte toutes les exigences du Règlement sur lematériel brouilleur du Canada."

(Для B-EP4DL-GH42-QM-R)
"Данное цифровое устройство класса B находится в соответствии с нормативами Canadian Interference-Causing Equipment."
"Cet appareil numérique de la classe A respecte toutes les exigences du Règlement sur le matériel brouilleur du Canada."

(только для Канады)

Некоторые изделия такого типа оборудованы модулями беспроводной связи, такие как BTM411 и RS9113DB. Перед началом использования данного изделия убедитесь, что прочитали раздел, связанный с мерами безопасности при эксплуатации беспроводных связных устройств.

Примечание.
При покупке интерфейсных кабелей на рынке необходимо использовать экранированные кабели.

Данное изделие разработано для коммерческое применения и не является потребительским товаром.

Это изделие маркируется в соответствии с требованием Директивы по утилизации электрического и электронного оборудования - WEEE.
Использование этого символа указывает, что не разрешается утилизация данного изделия на муниципальных свалках без предварительной сортировки компонентов изделия. Обеспечив надлежащую утилизацию этого изделия, вы поможете предотвратить потенциальные негативные последствия для окружающей среды и здоровья людей, которые могли бы возникнуть в случае неправильной утилизации этого изделия.

Детальные сведения о возврате и повторной переработке этого изделия можно получить у поставщика, у которого оно было приобретено.

Этот символ применим только для стран-членов ЕС.

ПРЕДУПРЕЖДЕНИЕ!

1. Использовать только комплекты батарей, разработанные и производимые компанией Toshiba Tec, предназначенные для конкретной модели принтера. При установке батареи неправильного типа имеется риск ее загорания или взрыва. Утилизация использованных батарей выполняется в соответствии с инструкциями.

   B-EP4DL-GH20-QM-R
   B-EP4DL-GH32-QM-R
   B-EP4DL-GH42-QM-R
   } B-EP804-BT-QM-R

2. При подключении к принтеру внешнего источника питания, такого как адаптер переменного тока, НЕ используйте никакие устройства, отличающиеся от разрешенных.
   Адаптер переменного тока: B-EP800-AC-QM-R (модель: FSP065-REBN2)

Меры предосторожности при работе с беспроводными связными устройствами
Модуль Bluetooth®: BTM411 (B-EP4DL-GH32-QM-R)
Модуль беспроводной локальной сети: RS9113DB (B-EP4DL-GH42-QM-R)

Торговая марка
Торговая марка Bluetooth является торговой маркой компании Bluetooth SIG, Inc. и используется корпорацией Toshiba Tec Corporation по лицензии.

Меры предосторожности
Общие сведения
Для всех стран и регионов
Данное изделие является беспроводными связным устройством, и его применение ограничивается следующими странами или регионами. Если данное изделие применяется в странах или регионах, отличающихся от перечисленных, вы можете быть наказаны в соответствии с законодательством тех стран или регионов.
США, Канада, Австрия, Бельгия, Болгария, Хорватия, Кипр, Чехия, Дания, Эстония, Финляндия, Франция, Германия, Греция, Венгрия, Ирландия, Италия, Латвия, Литва, Люксембург, Мальта, Нидерланды, Польша, Португалия, Румыния, Словакия , Словения, Испания, Швеция, Соединенное Королевство, Швейцария, Норвегия, Исландия, Лихтенштейн, Австралия, Новая Зеландия

Для США
Данное устройство соответствует части 15 правил Федеральной комиссии связи США. Эксплуатация возможна при соблюдении двух следующих условий:
(1) данное устройство не должно создавать вредных помех, и
(2) данное устройство должно принимать любые помехи, включая помехи, которые могут вызвать сбои в работе.

Изменения или модификации, не одобренные производителем на предмет соответствия может привести к лишению пользователя права на эксплуатацию данного оборудования.

Для Канады
Эксплуатация возможна при соблюдении двух следующих условий:
(1) данное устройство не должно создавать вредных помех, и
(2) данное устройство должно принимать любые помехи, включая помехи, которые могут вызвать сбои в работе.

Для предотвращения радиопомех лицензированным службам, данное устройство предназначено для работы внутри помещения и вдали от окон с целью обеспечения максимального экранирования Оборудование, установленное вне помещений, подлежит лицензированию.

Без соответствующих разрешений любая компания, фирма или пользователь не должен изменять частоту, увеличить мощность, или изменять характеристики и функции оригинальной конструкции сертифицированной ниже частоты мощности электрических машин.

Применение электрических механизмов с высокочастотным излучением низкой мощности не влияют на безопасность навигации и не работает с каналами государственной связи, но если найдены такие помехи, услуга будет приостановлена пока они не будут полностью устранены.
communication, if an interference is found, the service will be suspended until improvement is made and the

Безопасность
Не используйте данное изделие в тех местах, где они могут быть запрещены, например, в самолетах или больницах. Если не знаете о запрещенных зонах, обратитесь к руководящим документам авиакомпании или медицинским учреждениям.
Воздействие на навигационные приборы или медицинское оборудование может привести к серьезным происшествиям.

Поскольку данное изделие использует высокочастотное излучение крайне низкой мощности по сравнению с мобильными телефонами, скорее всего оно не будет влиять на сердечные стимуляторы и дефибрилляторы. Однако, если при применении данного изделия имеется вероятность воздействия на сердечный стимулятор и дефибриллятор, немедленно прекратите эксплуатации этого изделия и свяжитесь с торговым агентом компании Toshiba Tec.

Не разбирайте, не модифицируйте или не ремонтируйте данное изделие. Это может привести к травме. Кроме того, в соответствии с законами и правилами о радиооборудовании, запрещены модификации устройства. Для ремонта свяжитесь с торговым агентом компании Toshiba Tec.

Мера предосторожности при эксплуатации
Данное изделие связывается с другими устройствами по радиоканалу. В зависимости о места установки, ориентации, условий окружающей среды и т.п., характеристики связи могут ухудшаться или близко установленные устройства могут влиять друг на друга.

Держите подальше от микроволновой печи.
Характеристики связи могут ухудшаться, либо может возникнуть ошибка связи из-за радиопомех, испускаемых микроволновой печью.
Поскольку и Bluetooth, и беспроводная локальная сеть используют один и тот же диапазон частот, при одновременном использовании нескольких устройств они могут воздействовать на радиоизлучение, что может привести к ухудшению характеристик связи или отключения сети. Если возникают проблемы со связью, прекратите использования Bluetooth или беспроводной локальной сети.
Не применяйте это изделие на металлическом столе или около металлического предмета.
Характеристики связи могут ухудшаться.

Технические характеристики BTM411

- Bluetooth класса 2
- Встроенный стек протоколов, активируемый профилем последовательного порта Bluetooth V2.1 EDR
- Рабочая температура: от -15 до 50°C, от 25% до 85%RH (без конденсации)
- Размеры: 22,5 мм (Ш) x 12 мм (В) x 3,4 мм (Г)
  (только модуль)
- Диапазон частот: от 2,402 до 2,480 ГГц
- Эффективная испускаемая мощность: +0 дБм (в сумме)
- Метод модуляции: FHSS
  (расширенный спектр со скачкообразной перестройкой частоты)

Технические характеристики RS9113DB

- Стандарт: IEEE802.11 a/b/g/n
- Частота: 2412 - 2484 МГц/4910 - 5825 МГц
- Разнос: 5 МГц (2,4 ГГц), 20 МГц (5 ГГц)
- Каналы: США: 1 - 11, 36 - 48, 52 - 64, 100 - 116, 120 - 128, 132 - 140, 149 - 165
  Европа: 1 - 13, 36 - 48, 52 - 64, 100 - 140
- Антенна: Дорожка антенны на печатной плате (встроенная в модуле) при 2,0 dBi

Скорость передачи/модуляция
802.11b: 1, 2, 5.5, 11 Мбит/с
802.11g: 6, 9, 12, 18, 24, 36, 48, 54 Мбит/с
802.11n: MCS0 - MCS7 с и без Short GI OFDM с BPSK, QPSK, 16-QAM, и 64-QAM 802.11b с CCK и DSSS

- Чувствительность при приеме: -97 дБм
- Мощность передачи данных: 18 дБм

⚠ ***ОПАСНО!***

Не используйте диапазон 5 ГГц для связи вне помещений. Применение беспроводных устройств вне помещений в диапазоне 5 ГГц запрещено.
Для работы беспроводной локальной сети данного изделия вне помещений используйте только диапазон 2,4 ГГц.

ПРЕДУПРЕЖДЕНИЕ!

1. Во избежание травм, при открытии или закрытии крышки убедитесь, что не зажаты пальцы.
2. Не прикасайтесь к движущимся частям. В случае, когда возникает риск затягивания пальцев, ювелирных украшений, одежды и т.п., снимите питание устройства.

Дополнительная информация по технике безопасности

Личная безопасность при эксплуатации или техническом обслуживании оборудования крайне важна. Предупреждения и меры предосторожности для безопасной работы описаны в данном руководстве. В процессе эксплуатации или технического обслуживания оборудования все сообщения об опасности и предупреждениях и в данном руководстве, и на этикетках как снаружи, так и внутренней части устройства следует прочитать и полностью осознать.

Не пытайтесь отремонтировать принтер самостоятельно. Если возникает неисправность, с которой не можете справиться при выполнении описанных процедур, выключите питание и свяжитесь с уполномоченным представителем компании Toshiba Tec.

Меры предосторожности

Данное руководство оператора и купленные изделия (аппараты) содержат указания, которые следует полностью соблюдать, что позволяет эксплуатировать изделия безопасным образом, не нанося вред себе и другим людям и повреждения имуществу. Значения этих указаний и символов приведены ниже.

Перед прочтением настоящего руководства прочитайте эти указания и ознакомитесь с их содержанием.

Меры предосторожности

Выполнение следующих мер предосторожности способствует правильной и долгой эксплуатации аппарата.

(1) Постарайтесь избегать места, которые имеют следующие неблагоприятные условия:
*Температуры, выходящие вне диапазона в спецификации
* Высокая влажность
* Прямой солнечный свет
* Слишком высокие вибрации

(2) Крышки должны протираться сухой тряпкой или салфеткой, слегка смоченной в слабом растворе моющего средства. Для очистки пластиковых крышек НИКОГДА НЕ ИСПОЛЬЗУЙТЕ РАСТВОРИТЕЛЬ ИЛИ ЛЕТУЧИЕ РАСТВОРИТЕЛИ.

(3) ПРИМЕНЯЙТЕ ТОЛЬКО УКАЗАННЫЕ компанией Toshiba Tec материалы для печати.

(4) НЕ ХРАНИТЕ материалы для печати, где возможны воздействие яркого прямого солнечного света, высокие температуры, высокая влажность, пыль или газы.

(5) При неисправности принтера любые данные, хранимые в его памяти, могут быть потеряны.

(6) Во время работы НЕ открывайте верхнюю крышку и отсек батарей. Если это сделать, принтер остановится.

(7) НЕ царапайте поверхности распечатанных этикетов или чеков острым предметом.

(8) Убедитесь, что используете экранированный интерфейсный кабель.

ПРЕДУПРЕЖДЕНИЕ!

1. *Это руководство не может быть скопировано целиком или частично без соответствующего разрешения компании* Toshiba Tec.
2. *Содержание данного руководства может быть изменено без предварительного уведомления.*
3. *Если у вас возникают вопросы по данному руководству, свяжитесь с вашим авторизованным представителем.*

ОПАСНО!
Данный знак указывает на то, что существует риск получения серьезной травмы или летального исхода, если вы будете делать что-либо вопреки этому указанию.

- Если в аппарат попали вода или любая другая жидкость, отключите питание. Продолжение эксплуатации аппарата в таких условиях может привести к пожару или поражению электрическим током.
- Если корпус поврежден из-за падения или удара, отключите питание. Продолжение эксплуатации аппарата в таких условиях может привести к пожару или поражению электрическим током.
- Избегайте непрерывного воздействия прямого солнечного света или высокой температуры, поскольку это может привести к пожару.
- Сами не снимайте крышки или не модифицируйте аппарат. Это может привести к пожару или поражению электрическим током.
- При работе с влажными руками или при очистке влажной тканью, избегайте попадания воды. В противном случае возможен пожар или поражение электрическим током.
- Не протирайте аппарат тканью, смоченной разбавителем или другим летучим растворителем, поскольку это может привести к пожару или поражению электрическим током.
- Для очистки этого изделия НЕ ИСПОЛЬЗУЙТЕ аэрозольное чистящее средство, содержащее горючий газ, поскольку это может привести к пожару.
- Применяйте только указанную батарею. В противном случае это может привести к пожару или поражению электрическим током.
- При неправильной замене батареи имеется опасность взрыва. Заменяйте только батареи на новую B-EP804-BT-QM-R компании Toshiba Tec Corporation. Утилизируйте использованные батареи в соответствии с инструкциями производителя.
- Не разбирайте и не модифицируйте батарею, поскольку в ней имеется узел защиты. Это может привести к поломке узла защиты, в результате чего аккумулятор может нагреваться, взорваться или загореться.
- Если батарея влажная, полностью ее высушите. При использовании влажной батареи возможен пожар или поражение электрическим током.
- При использовании батарей помните о следующих мерах предосторожности. Несоблюдение этих мер может привести к перегреву, взрыву или возгоранию.
  - ■ Не кладите батарею в огонь или не нагревайте ее в микроволновой печи или на плите и пр.
  - ■ Не устанавливайте батарею с обратным направлении электродов.
  - ■ Не подключайте электроды к металлическим предметам, таким, как провода. Не располагайте батарею около металлических предметов, таких как цепочки, шпильки для волос и т.п.
  - ■ Не втыкайте в батарею иголки, не бейте ее молотком, не становитесь на батарею и не роняйте ее.
  - ■ Не паяйте батарею.
  - ■ Не оставляйте батарею там, где температура составляет более 50 ° C, например, в салоне автомобиля или под прямым солнечным светом.

ПРЕДУПРЕЖДЕНИЕ
Это означает, что существует риск получения травмы или повреждения чего-либо, если аппарат будет работать вопреки этому предупреждению.

- Храните вдали от источников огня или других источников тепла. Несоблюдение этого правила может привести к пожару или неисправности аппарата.
- Не роняйте и не бросайте аппарат, поскольку это может привести к его поломке.
- Во время грозы, выключите аппарат и не приближайтесь к нему из-за опасности поражения электрическим током и повреждения аппарата.
- Избегайте места, где возможны быстрые изменения температуры, поскольку это может привести к образованию конденсата, что вызовет поражения электрическим током или неисправности аппарата.
- Не допускайте повреждения печатной головки, бумагоопорного валика или поджимной планки острым предметом. Это может привести к повреждению аппарата.
- Не прикасайтесь и не поджимайте к печатающим элементам головки твердым предметом. Это может привести к повреждению аппарата.
- Применяйте только указанные материалы для печати. Иначе это может привести к поломке аппарата.
- Перед заменой батареи убедитесь, что аппарат выключен, в противном случае он может выйти из строя.
- Не заряжайте батарею около огня или под прямым солнечным светом. При высокой температуре узел защиты батареи может сработать или повредиться и отключит процесс зарядки либо приведет в перегреву, взрыву или возгоранию батареи.
- Если аппарат долгое время не будет работать, выньте батарею. В противном случае может произойти поломка аппарата.
- Храните аккумулятор вдали от огня, источников тепла и мест с высокой температурой.

Несоблюдение этих мер может привести к перегреву или возгоранию.

- Не прикладывайте чрезмерных усилий при установке батареи в зарядное устройство или аппарат. Это может привести к перегреву, взрыву или возгоранию. Проверьте правильность расположения электродов.
- Не подключайте батарею к электрической розетке или к автомобильному прикуривателю, поскольку это может привести к перегреву, взрыву или возгоранию.
- Поскольку батарея серии B-EP804-BT-QM-R предназначена исключительно для принтера серии B-EP4DL Series, не используйте ее для других аппаратов. В противном случае батарея может быть повреждена или она будет обеспечивать более низкие характеристики и уменьшит ее ресурс.

Спецификации ленты

■ **Этикетки**

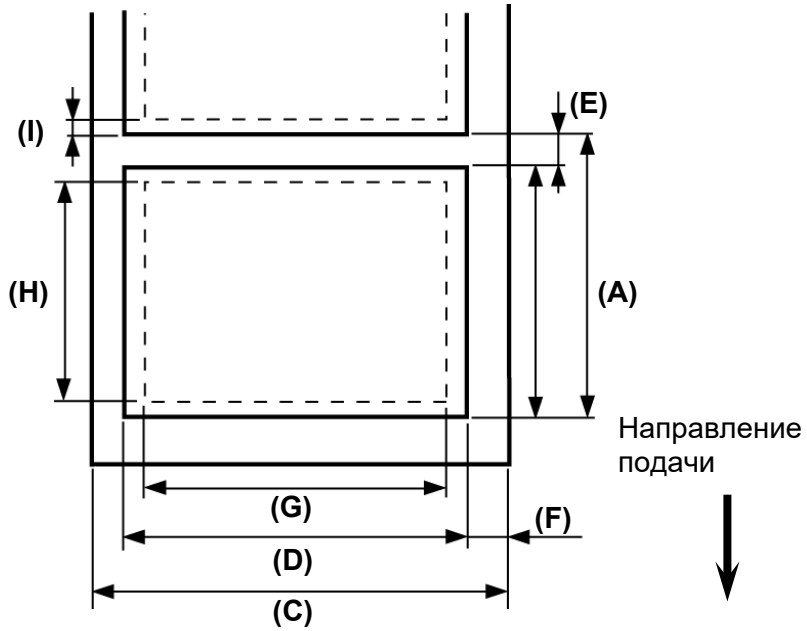

■ **Ярлык/квитанция**

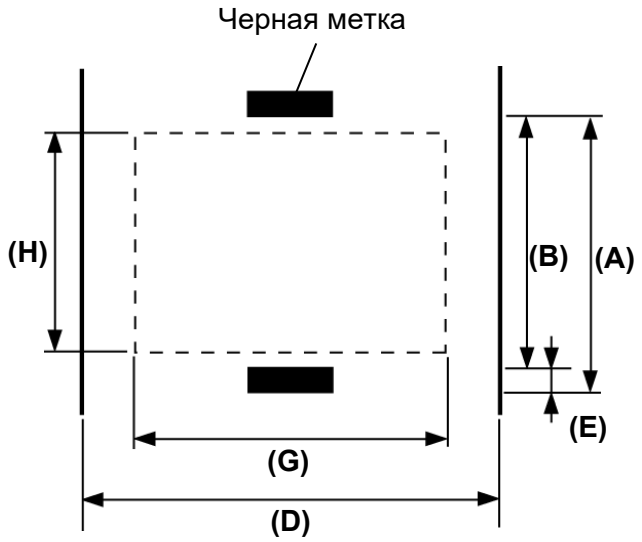

Серия B-EP4DL

(Единица измерений: мм)

Позиция / Носитель	Этикетки		Ярлык/квитация	Чек
	Пакетный режим	Последовательный режим	С черной меткой	Без черной метки
(A) Шаг этикетка/квитанции	10,0 - 999,9	13,0 - 67,0	10,0 – 999,9	---
(B) Длина этикетки/квитанции	7,0 - 997,0	10,0 - 60,0	7,0 - 997,0	---
(C) Ширина основы	50,0 – 115,0		---	
(D) Ширина ленты	48,0 – 113,0		50,0 – 115,0	
(E) Длина зазора/черной метки	3,0 - 7,0		3,0 - 7,0	---
(F) Вертикальный зазор	1,0 – 7,0		---	
(G) Эффективная ширина печати	104,0			
(H) Эффективная длина печати	7,0 - 995,0	8,0 - 58,0	7,0 - 995,0	---
(I) Верхнее и нижнее поля	Мин. 1,0			---
Наружный диаметр рулона	Ф68 (макс.)			
Направление размотки	Наружу			

ПРИМЕЧАНИЕ.
Для обеспечения высокого качества печати и срока службы печатающей головки используйте только ленты, указанные выше.

ХРАНЕНИЕ И ОБРАЩЕНИЕ С МАТЕРИАЛАМИ ДЛЯ ПЕЧАТИ

ПРЕДУПРЕЖДЕНИЕ!
Убедитесь, что вы внимательно прочитали и поняли руководство по расходным материалам. Используйте только ленты, соответствующие указанным требованиям. Применение лент, не соответствующих спецификациям, может привести к уменьшению срока службы печатающей головки и появлению проблем, связанных со считыванием штрих-кодов или ухудшению качества печати. Все ленты следует обрабатывать с осторожностью, чтобы избежать повреждения ленты или принтера. Внимательно прочитайте следующие указания.

- Не храните ленты дольше, чем показывает рекомендуемый срок годности производителя.
- Храните рулоны на торце. Не храните их горизонтально, поскольку на ровной поверхности рулон будут уплощаться, что приведет к неравномерной протяжке ленты и ухудшению качества печати.
- Храните ленты в пластмассовых пакетах и после открывания пакета всегда снова запечатывайте. Ленты, хранимые в открытом виде, будут накапливать грязь и абразивные материалы из загрязнений, что приводит к уменьшению срока службы печатающей головки.
- Храните ленты в холодном и сухом месте. Избегайте места, где будут воздействовать прямой солнечный свет, высокая температура, высокая влажность, пыль или газы.
- Термобумага, используемая для прямой термопечати, не должна содержать следующие вещества с соответствующей концентрацией: Ca^{++} 800 ppm, Na^{+} 800 ppm, K^{+} 800 ppm и Cl^{-} 600 ppm.
- Некоторые краски, используемые для этикеток, могут содержать компоненты, которые уменьшают срок службы печатающих головок. Не используйте заранее распечатанные этикетки с красками, содержащими твердые вещества, такие как углеродистый кальций ($CaCO_3$) и каолин (Al_2O_3, $2SiO_2$, $2H_2O$).

Дополнительную информацию можно получить у местного дистрибьютора или производителя лент.

Технические характеристики принтера

Серия B-EP4DL

Модель	B-EP4DL-GH20-QM-R	B-EP4DL-GH32-QM-R	B-EP4DL-GH42-QM-R
Источник питания	Литий-ионная батарея, 14,8 В, 2600 мАч (номинальное значение) (Название модели батареи: B-EP804-BT-QM-R)		
Возможности печати	Около 100 м/Полная загрузка (Зависит от используемых рабочих условий, состояния печати, состояния батареи и т.п.)		
Срок службы	300 циклов		
Метод печати	Прямая термопечать		
Разрешение	8 точек/мм (203 dpi)		
Скорость печати	Макс. 105,0 мм/сек (Зависит от используемых рабочих условий, состояния печати, состояния батареи и т.п.)		
Режим печати	Отслаивание/Групповой		
Эффективная ширина печати	Макс. 104,0 мм		
Шрифт	[Растровый шрифт] Times Roman, Helvetica, Presentation, Letter Gothic, Prestige Elite, Courier, OCR-A, OCR-B, GOTHIC725 Black, Standard character, Bold character, Price font 1, Price font 2, китайские символы, перезаписываемые символы [Контурный шрифт] Helvetica (с или без пропорционального), Price font 1, Price font 2, Price font 3		
Штрих-код	JAN8/EAN8, JAN13/EAN13, UPC-A/E, CODE39, CODE93, CODE128/EAN128, MSI, NW-7, ITF, заказной штрих-код, GS1 Databar (Omnidirectional/Truncated/Stacked/Stacked Omnidirectional/Limited/ Expanded/Expanded Stacked)		
Двухмерный код	QR code, Data Matrix, PDF417, Maxicode, MicroPDF417		
Датчик обнаружения ленты	На проход/на отражение/отслаивание		
Интерфейс			
IrDA (IrDA V1.2 маломощный)	○	○	○
USB (V2.0)	○	○	○
RS-232C	○	---	---
Bluetooth	---	V2.1+EDR	---
Беспроводная локальная сеть	---	---	IEEE802.11a/b/g/n
Рабочая температура	от -15ºC до 50ºC	от -15 до 50ºC	от 0ºC до 50ºC
	(Во время зарядки: от 0ºC до 40ºC/ЖКИ-дисплей от 0ºC до 50ºC)		
Рабочая влажность	от 10% до 90% относительной влажности (без конденсации)		
Температура хранения	от -25ºC до 60ºC		
Влажность при хранении	от 10% до 90% относительной влажности (без конденсации)		
Размеры (единица измерений: мм)	150,0 (Ш) x 145,0 (Д) x 75,0 (Г) (За исключением выступающих элементов.)		
Масса	B-EP4DL-GH20-QM-R, B-EP4DL-GH32-QM-R: Около 860 г B-EP4DL-GH42-QM-R: Около 890 г (480 г (Прилагаемые батарея, рулон и прочие аксессуары не учитываются.)		
Аксессуары	Батарея - 1 шт., очищающий карандаш головки - 1 шт., клипса на ремень - 1 шт., крепежный винт клипсы на ремень - 2 шт., ферритовый сердечник - 1 шт., руководство оператора - 1 шт. Наклейка адреса БД - 2 шт. (B-EP4DL-GH32-QM-R)		
Дополнительное оборудование	Зарядное устройство на 1 место (B-EP800-CHG-QM-R), зарядное устройство на 6 мест (B-EP800-CHG6-QM-R), адаптер переменного тока (B-EP800-AC-QM-R), батарея (B-EP804-BT-QM-R), плечевой ремень (B-EP900-SS-QM-R)		

Добавление

Технические характеристики принтера могут быть изменены без предварительного уведомления.

Ежедневное обслуживание

Для обеспечения высокого качества и производительности принтера, его следует регулярно очищать.

ПРЕДУПРЕЖДЕНИЕ!

- *Для очистки печатающей головки или различных валиков НЕ ИСПОЛЬЗЙТЕ острые предметы, поскольку это может привести к отказу печати или неисправности принтера.*
- *НИКОГДА НЕ ИСПОЛЬЗУЙТЕ летучие растворители, включая разбавитель или бензол, поскольку это может привести к отказу печати или неисправности принтера.*
- *Не прикасайтесь к элементу печатающей головки голыми руками, поскольку статический заряд может повредить головку.*

■ Печатающая головка

Протрите элемент печатающей головки очищающим карандашом головки.

При использовании этикеток без подложки протрите остатки клея с печатающей головки при замене каждого или двух рулонов ленты.

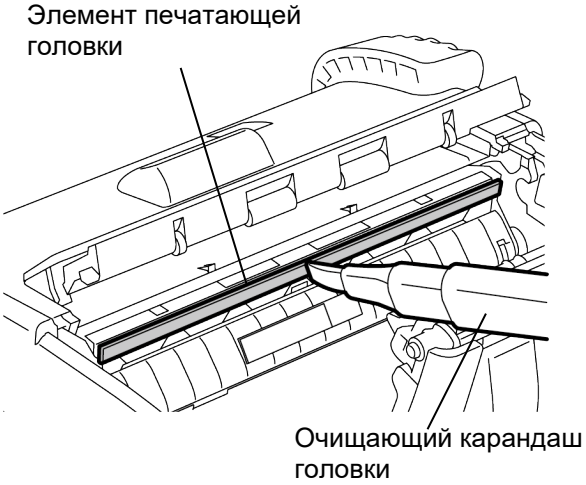

■ Ролик отслаивания

Поворачивая бумагоопорный валик, протрите его мягкой тканью, слегка смоченной чистым этиловым спиртом.

■ Бумагоопорный валик

Поворачивая бумагоопорный валик, протрите его мягкой тканью, слегка смоченной чистым этиловым спиртом.

Аналогичным образом очистите бумагоопорный валик этикеток без подложки. Очистка должна производится при замене каждого или двух рулонов ленты.

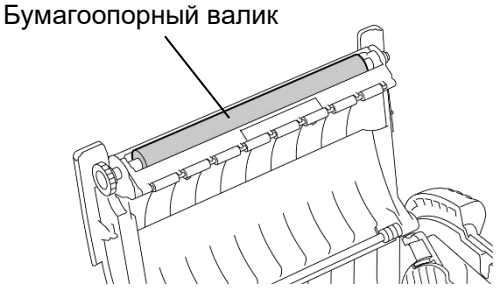

■ Направляющая рулона ленты и вал планки

Мягкой тканью, слегка смоченной в чистом этиловым спиртом, протрите направляющую рулона ленты, поворачивая их по оси.
Мягкой тканью, слегка смоченной чистым этиловым спиртом, протрите вал планки.

Аналогичным образом очистите бумагоопорный валик этикеток без подложки. Очистка должна производится при замене каждого или двух рулонов ленты

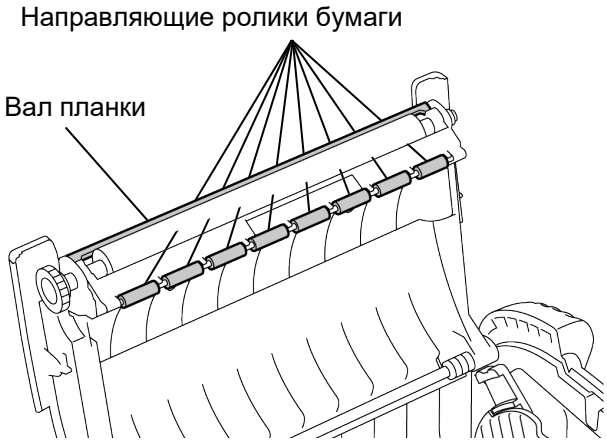

■ Окошко датчика ленты и тракт бумаги

Обычной мягкой сухой кистью удалите пыль или грязь с окошка датчика ленты.

Протрите тракт бумаги сухой мягкой тканью.

При использовании этикеток без подложки протрите остатки клея с направляющей ленты при замене каждого или двух рулонов ленты.

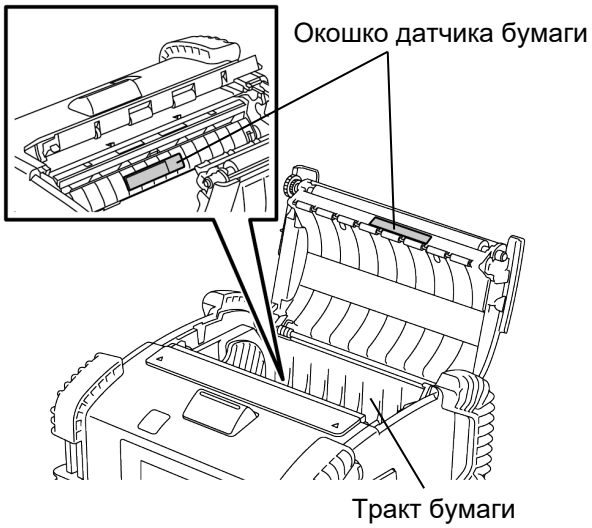

■ Верхняя крышка, панель управления и окошко ИК-датчика

Мягкой тканью, слегка смоченной в чистом этиловом спирте, протрите крышку и панель управления.

Удалите любые грязь или остатки клея с выхода ленты ватным тампоном, слегка смоченным чистым этиловым спиртом.

При использовании этикеток без подложки протрите остатки клея с верхней крышки или выходного тракта при замене каждого или двух рулонов ленты.

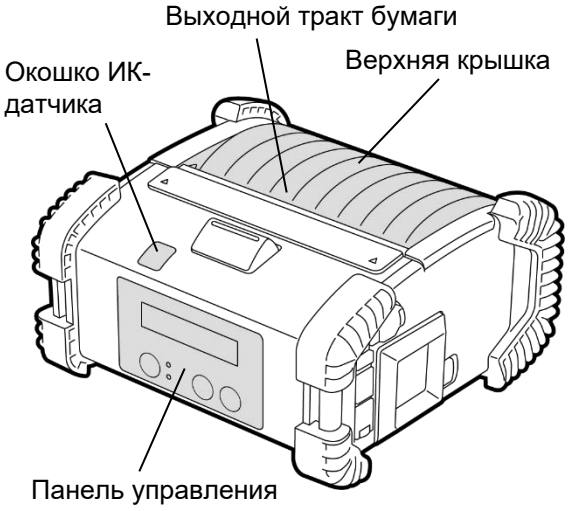

Название компонентов

Серия B-EP4DL

Ролик отслаивания

Печатающая головка

Направляющие ролики бумаги

Бумагоопорный валик

Датчик бумаги

Верхняя крышка

Крышка ролика отслаивания

Окошко ИК-датчика

Порт RS-232C (B-EP4DL-GH20-QM-R)

Кнопка открывания верхней крышки

Панель управления

Паз для ремня

Порт USB

Рычажок батареи

Батарея

Разъем DCIN

Зажим для ремня

Очищающий карандаш головки

Ферритовый сердечник

Винты M-3x8

Этикетки с адресом BD (2 шт.) (B-EP4DL-GH32-QM-R)

BD Address

abcdefabcdef

Функции панели управления

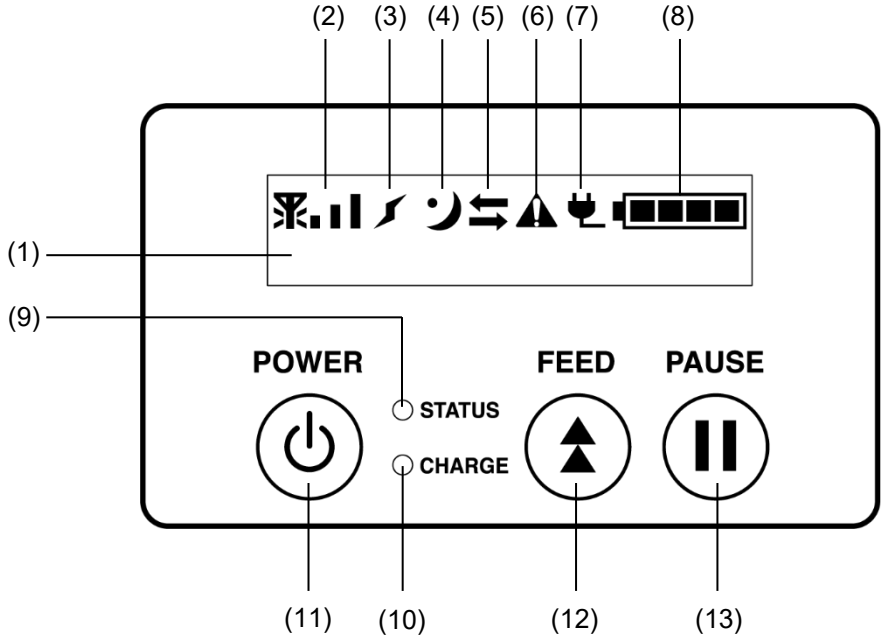

ПРИМЕЧАНИЕ.
Не прикасайтесь к панели управления острым предметам, поскольку поверхность панели легко повреждается.

№	Название/значок	Функция/назначение	
(1)	Жидкокристаллический дисплей (16 столбцов x 2 строки)	Верхняя строка: Значки, показывающие состояния принтера, такие как уровень радиоканала, уровень зарядки батареи и т.д. Нижняя строка: Состояние принтера отображается буквенно-цифровыми знаками или символами.	
	Сообщение на дисплее	ON LINE	Принтер готов к передаче команды с базового блока.
		PAUSE	Работа принтера приостановлена. Когда во время печати принтер сделал паузу, отображается число еще не распечатанных этикеток.
		COVER OPEN	Верхняя крышка открыта.
		LBL PRESENT ****	Принтер ожидает распечатанную этикетку, которая должна выйти из выходного тракта. “****” показывает количество еще не напечатанных этикеток.
		WAITING(XXXX)	Принтер ожидает восстановления уровня напряжения батареи или снижения температуры печатающей головки или двигателя.
(2)	Уровень интенсивности радиоконала	Уровень интенсивности радиоконала в 4 уровня (B-EP4DL-GH42-QM-R)	
(3)	Подключение	Показывает состояния точки доступа (B-EP4DL-GH42-QM-R)	
(4)	Режим сна	Показывает, что принтер находится в режиме экономии энергии.	
(5)	Связь	Показывает статус передачи данных.	
(6)	Ошибка	Отображается, когда возникает ошибка принтера.	
(7)	Внешний источник питания	Показывает, когда принтер выполняет зарядку дополнительным устройством.	
(8)	Уровень батареи	Показывает уровень зарядки батареи из 5 уровней.	

(9)	Индикатор STATUS	Горит или мигает зеленым, красным или оранжевым светом в соответствии с состоянием принтера. · Горит зеленым: нормальное состояние. · Горит оранжевым: Уровень зарядки батареи приближается к низкому уровню (работоспособный) · Горит красным: низкий уровень зарядки батареи · Мигает зеленым или оранжевым: идет передача данных или происходит внутренняя обработка данных, либо необходимо снять распечатанную этикетку. · Мигает красным: состояние ошибки
(10)	Индикатор CHARGE	Горит оранжевым цветом в процессе зарядки батареи и гаснет, когда батарея полностью заряжена.
(11)	Кнопка питания [POWER]	Включение и выключение принтера. **Как включить принтер** Когда принтер выключен, нажмите на кнопку питания и удерживайте ее несколько секунд. Когда на дисплее появляется сообщение ONLINE , принтер готов в работе. **Как выключить принтер** Удерживайте кнопку питания, пока дисплей не погаснет.
(12)	Кнопка [FEED]	Подает ленту и перепечатывает предыдущие данные печати. Функция кнопки [FEED] зависит от текущего режима.
(13)	Кнопка [PAUSE]	Временный останов выдачи ленты или перезапуск печати. Используется для восстановления состояния принтера после устранения ошибки.

Установка батареи

ОПАСНО!

1. *Если из батареи вытекает жидкость или наблюдается дым или ощущается неприятный запах, немедленно прекратить эксплуатацию батареи и храните ее подальше от огня. Если этого не сделать, возможен взрыв или загорания.*
2. *В соответствии с правилами США использованные ионно-литиевые батареи должны возвращаться в магазин, где вы купили аппарат. (только в США)*
3. *ЛИТИЙ-ИОННЫЕ БАТАРЕИ ДОЛЖНЫ БЫТЬ УТИЛИЗИРОВАНЫ НАДЛЕЖАЩИМ ОБРАЗОМ.* ***Осторожно! Не используйте поврежденную или протекшую литий-ионную батарею.***
4. Во избежание травм, будьте осторожны, чтобы не уронить батарею на ногу.

Нажав и отодвинув рычаг батареи с аккумулятора, вставьте батарею в принтер до конца. Батарея фиксируется рычажком батареи.
Обратите внимание на ориентацию батареи.

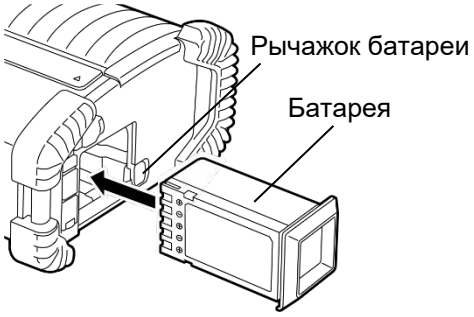

ПРИМЕЧАНИЕ.

- *Убедитесь, что батарея разработана и произведена специально для конкретной модели. B-EP4DL series: B-EP804-BT-QM-R*

- *Заряд новой, только что распакованной батареи, неполный. Прежде чем начать пользоваться новым аккумулятором, зарядите его при помощи дополнительного зарядного устройства или для зарядки установите аккумулятор в принтер, а принтер подключите к дополнительному источнику питания.*

♦¨Зарядное устройство на 1 место: B-EP800-CHG-QM-R
♦¨Зарядное устройство на 6 мест: B-EP800-CHG6-QM-R
♦¨Адаптер переменного тока: B-EP800-AC-QM-R

ПРЕДУПРЕЖДЕНИЕ!
НЕ ПОДКЛЮЧАЙТЕСЬ к любому другому устройству, отличающемуся от данного принтера.

Снятие батареи

Потяните рычажок батареи в направлении, указанном стрелкой, и извлеките батарею из принтера.

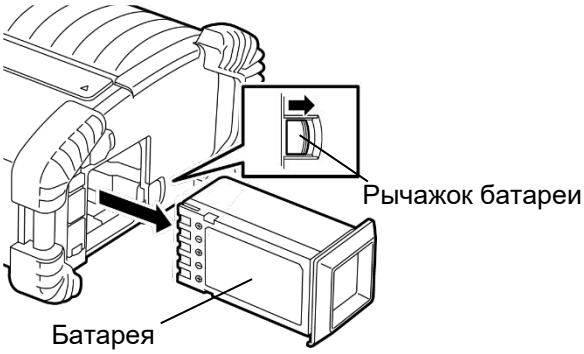

Зарядка батареи с использованием дополнительного адаптера

При зарядке батареи, установленной в принтере, с использованием дополнительного адаптера питания переменного тока, вставьте вилку адаптера в разъем DCIN на принтере.

ПРИМЕЧАНИЕ.
Подробности см. в руководстве пользователя соответствующего адаптера.

При использовании дополнительного зарядного устройства для замены батарей см. руководство пользователя соответствующей модели зарядного устройства.

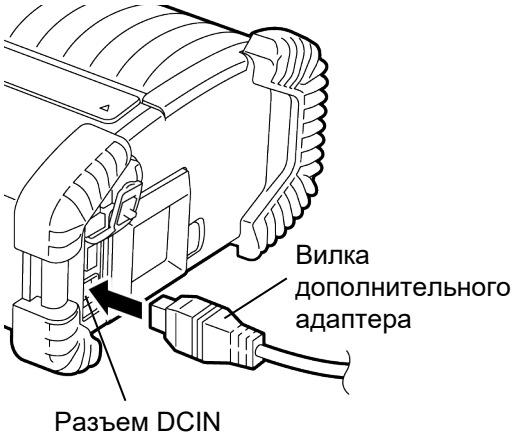

Установка ленты

1. Нажмите на кнопку открывания, чтобы открыть верхнюю крышку.

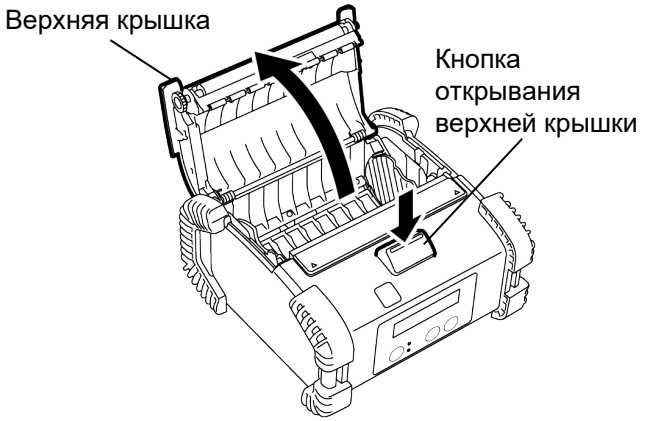

2. Переместите рычажок направляющей бумаги в сторону панели управления и направляющие бумаги разойдутся.

ПРИМЕЧАНИЕ.
Не сдвигайте боковые ограничители рулона в зафиксированном положении. В противном случае они могут сломаться.

3. Уложите рулон ленты в принтер. Допустимы только рулоны с внешней намоткой

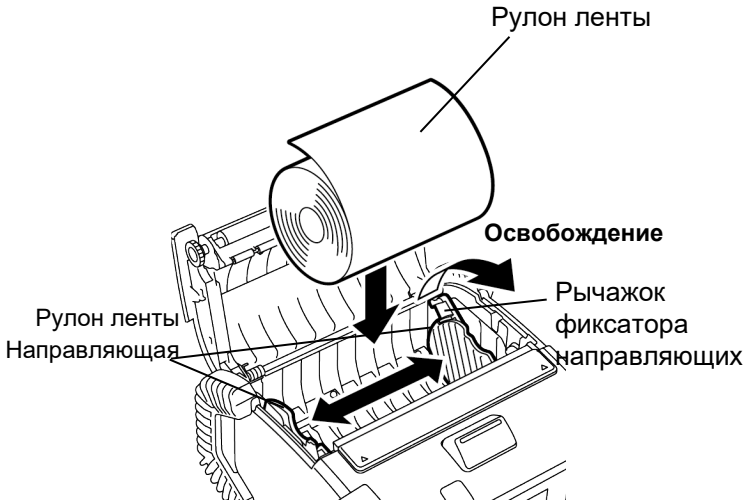

4. Отрегулируйте направляющие по ширине рулона.

5. Нажмите на рычажок направляющих, чтобы их заблокировать.

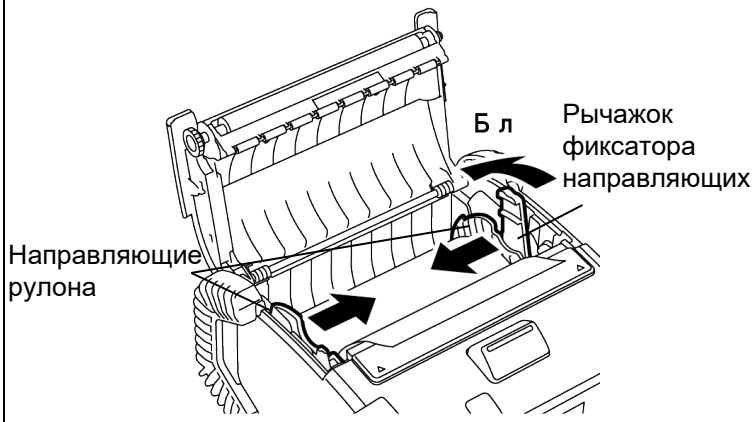

6. Вытяните верхний край ленты в сторону панели управления и закройте верхнюю крышку так, чтобы лента не провисала.

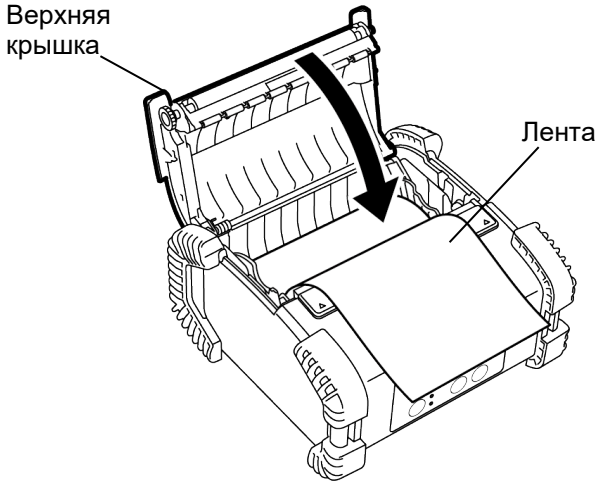

ПРИМЕЧАНИЕ.

- *Используйте* только *ленту, утвержденную компанией Toshiba Tec. Компания Toshiba Tec не несет никакую ответственность за результаты печати при использовании других лент*
- *При заказе лент свяжитесь с ближайшим представителем Toshiba Tec.*

Перед началом использования узла отслаивания

При выдаче этикеток в режиме отделения перед загрузкой ленты этикеток вытяните ролик отслаивания.

1. Откройте верхнюю крышку и вытяните крышку отделения головкой в направлении, показанном стрелкой ▲.

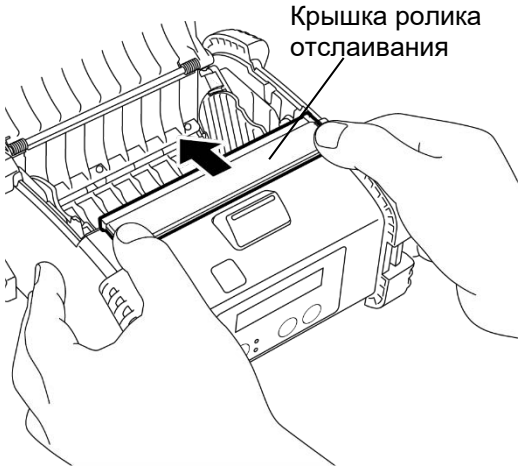

2. Вытягивайте ролик отслаивания, пока оба края не выйдут полностью до щелчка.
   При установке рулона см. раздел "Установка ленты".

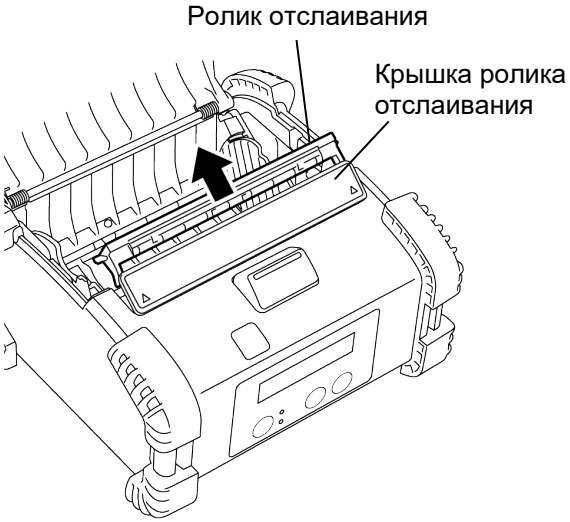

ПРИМЕЧАНИЯ:
1. НЕ НАЖИМАЙТЕ на середину ролика отслаивания слишком сильно. Это может привести к поломке ролика отслаивания.
2. При выдвижении ролика отслаивания или нажатии на принтер не прикладывайте чрезмерных усилий, иначе ролик может сломаться.

■ **Установка ролика отслаивания в исходное положение**

1. Слегка приподнимите крышку ролика отслаивания и вставьте этот ролик под крышку ролика.

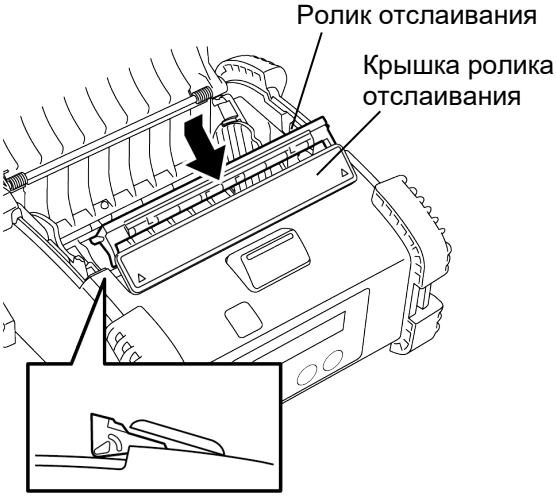

2. Осторожно нажмите на узел отслаивания и потяните его в принтер в направлении, показанном стрелкой, пока он не встанет на место с характерным щелчком.

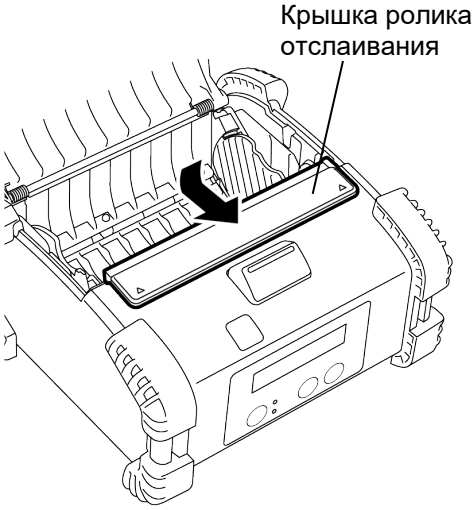

Как подсоединить аксессуары

ПРЕДУПРЕЖДЕНИЕ!
1. При переноске принтера на плече или на поясе будьте осторожны, не роняйте принтер.
2. Для крепления принтера к ремню ширина ремня должна быть не более 40 мм.
Использование других ремней может привести к падению принтера.

■ Клипса на ремень

Когда хотите использовать принтер на ремне, прикрепите прилагаемый зажим для ремня к задней части принтера.

1. Прикрепите клипсу к задней части принтера двумя винтами.

ПРИМЕЧАНИЕ.
Для прикрепления клипсы на ремень применяйте только прилагаемые винты. Использование других винтов может привести к повреждению внутренних компонентов принтера.

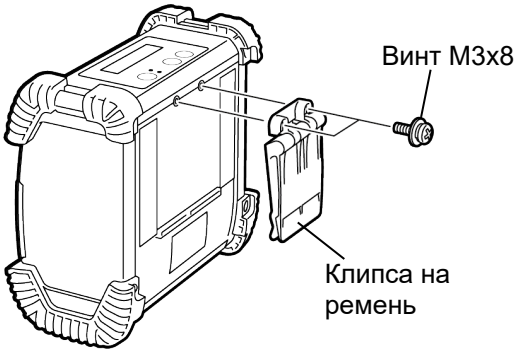

2. Закрепите клипсу к ремню.

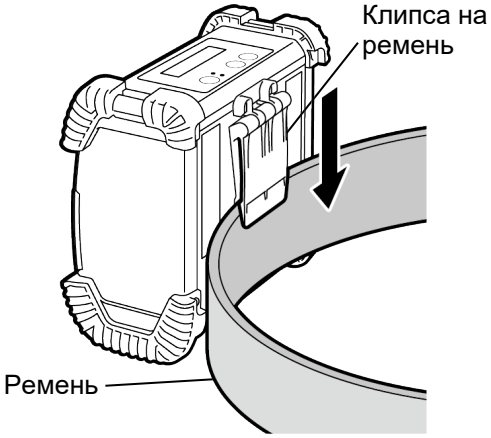

■ Плечевой ремень (дополнительное оборудование)

Для прикрепления дополнительного плечевого ремня (B-EP900-SS-QM-R) к принтеру используйте следующую процедуру.

1. Проведите любой конец плечевого ремня через паз ремня на принтере, как показано на рисунке ниже.
2. Проденьте конец плечевого ремня через пряжку. Протяните зажим таким образом, что отрегулировать длину плечевого ремня.
3. Сделайте тоже самое для другого конца плечевого ремня.

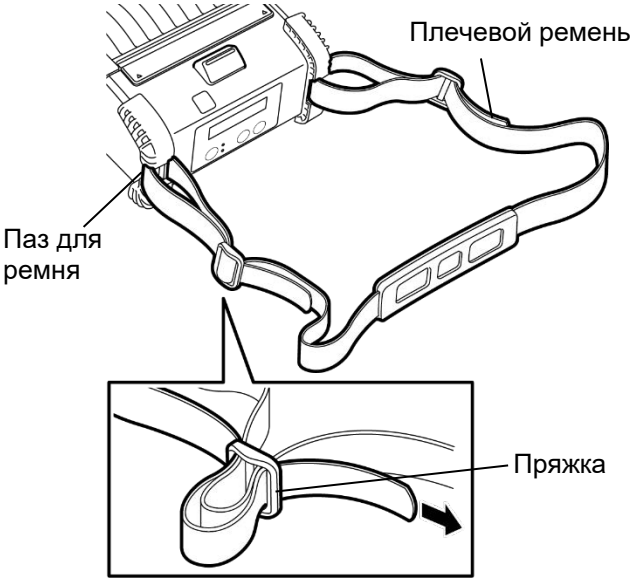

Передача данных

При подключении USB- или RS232C-кабеля к принтеру поместите ферритовый сердечник, прилагаемый к принтеру, на кабель, как показано ниже.

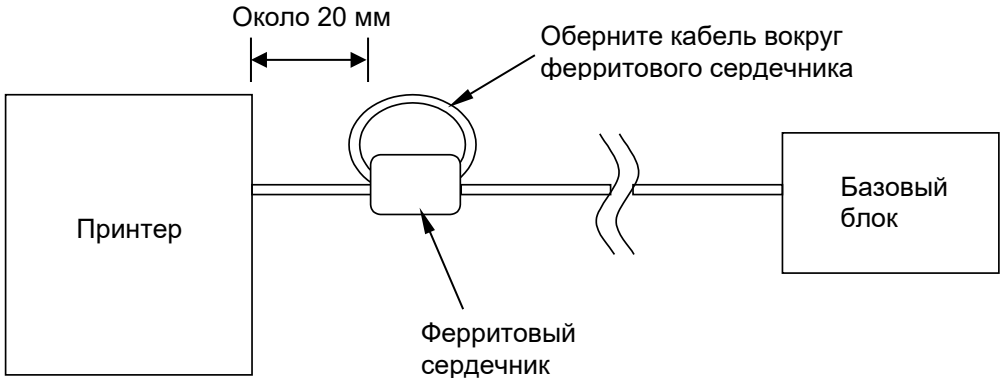

■ Инфракрасный датчик

Поместите принтер поближе к базовому блоку, так, что окошки ИК-датчика находились не дальше 20 см.

Включите принтер и базовый блок и передайте данные из базового блока в принтер.

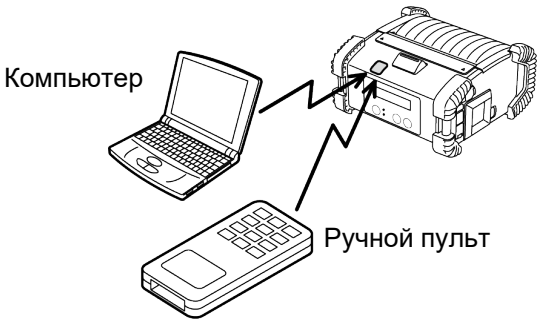

ПРИМЕЧАНИЕ.
При передачи данных избегайте места, где на окошко ИК-датчика попадает прямой солнечный свет. Может произойти сбой связи.

- Для обмена информацией с базовым блоком через ИК-датчика необходимо сконфигурировать настройки принтера на базовом блоке.
- Расстояние и угол, при которых происходят обмен данных, показаны на рисунке. Учтите, это обеспечивается при яркости ламп дневного света менее 1000 люкс.

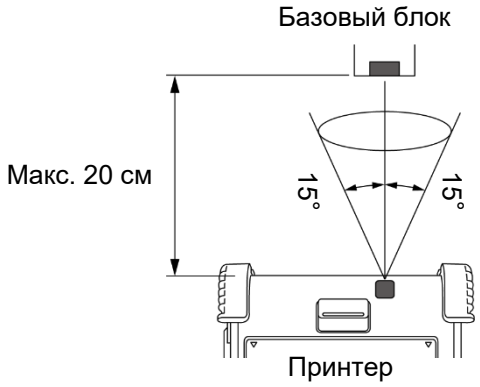

■ USB

1. Включите базовой блок и запустите систему.
2. Включите принтер и подсоедините USB-кабель к принтеру.
3. Подсоедините USB-кабель к базовому блоку.
4. Начинается передача данных из базового блока в принтер.

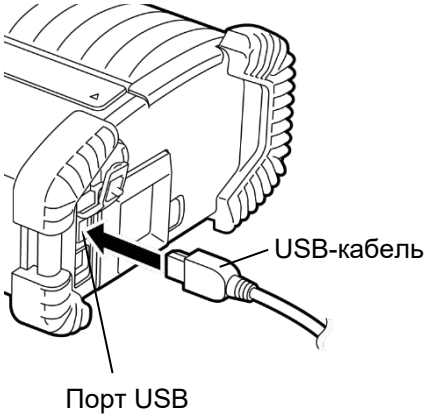

ПРИМЕЧАНИЕ.
- *Чтобы получить дополнительные сведения об интерфейсном кабеле, проконсультируйтесь с ближайшим представителем Toshiba Tec.*
- *При отсоединении USB-кабеля посмотрите инструкции по базовому блоку.*

■ **Последовательный порт (RS-232C) (B-EP4DL-GH20-QM-R)**

1. Подсоедините кабель последовательного интерфейса к порту RS-232C на принтере.
2. Подсоедините второй конец кабеля последовательного интерфейса к базовому блоку.
3. Включите принтер и базовый блок и передайте данные из базового блока в принтер.

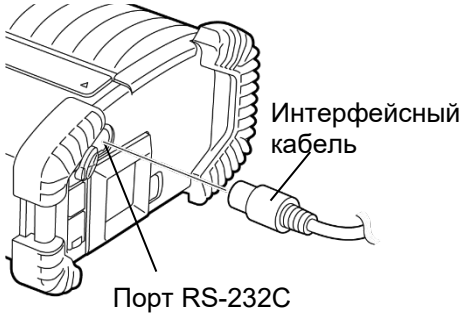

ПРИМЕЧАНИЕ.
Чтобы получить дополнительные сведения об интерфейсном кабеле, проконсультируйтесь с ближайшим представителем Toshiba Tec.

■ **Беспроводная сеть (B-EP4DL-GH32-QM-R, B-EP4DL-GH42-QM-R)**

1. В случае использования Bluetooth принтер должен располагаться от базового блока не дальше 3 метров.
   В случае использования беспроводной локальной сети располагайте принтер в пределах зоны охвата.
2. Включите принтер и базовый блок и передайте данные из базового блока в принтер.

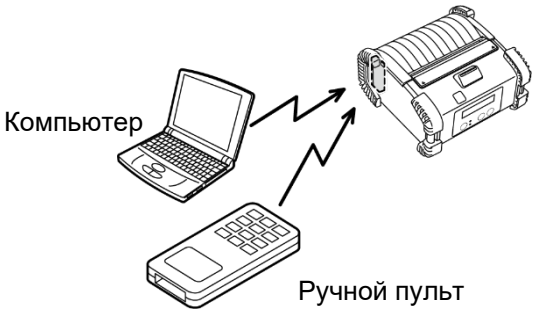

[Bluetooth]

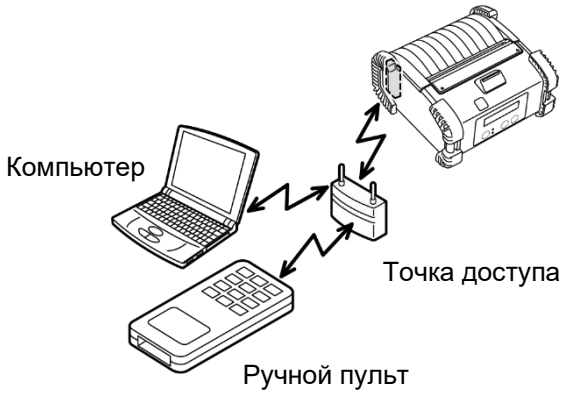

[Беспроводная локальная сеть]

ПРИМЕЧАНИЕ.
- *Убедитесь, что перед началом работы с принтером вы прочитали раздел "Меры предосторожности при работе с беспроводными связными устройствами.*
- *Убедитесь, что отсутствуют препятствия между принтером и базовым блоком. Наличие препятствий может привести к прерыванию связи.*

Работа радиоканала зависит от условий эксплуатации. В частности, металлические препятствия, металлический порошок или места, закрытые металлическими стенками, могут нарушить связь.
Для определения расположения точек доступа обратитесь к ближайшему представителю Toshiba Tec.

Выявление и устранение неисправностей

Когда во время работы возникают проблемы, проверьте руководство по выявлению и устранению неисправностей и выполните соответствующие операции.
Если вы не можете решить проблему с использованием найденных решений, никогда не пытайтесь отремонтировать принтер самостоятельно. Выключите принтер, выньте батарею и свяжитесь с представителем сервисной службы Toshiba Tec.
-QM

Если появляется сообщение об ошибке.

Когда появляется сообщение об ошибке, выполните соответствующие инструкции и нажмите на кнопку [PAUSE].
Ошибка пропадет.

Сообщение об ошибке	Причина	Решение
COMMS ERROR (ошибка связи)	Ошибка четности или ошибка кадровой синхронизации возникает при выполнении связи по RS-232C.	Выключите питание и затем снова его включите. Снова передайте данные из базового блока в принтер. Если эта проблема повторяется, выключите питание и свяжитесь с представителем сервисной службы Toshiba Tec.
PAPER JAM **** (застревание бумаги)	Лента вставлена неправильно.	Правильно уставите ленту.
	Лента застряла в принтере.	Выньте застрявшую ленту и установите правильным образом. Нажмите кнопку [PAUSE].
	Лента вставлена неправильно.	Вставьте ленту правильным образом и нажмите кнопку [PAUSE].
	Датчик на отражение не обнаруживает черные метки.	Правильно уставите ленту.
	Датчик на проход не обнаруживает зазоры между этикетами.	Правильно уставите ленту. Если эта проблема повторяется, настройте порог.
NO PAPER **** (нет бумаги)	В принтере закончилась лента.	Вставьте новую ленту и нажмите кнопку [PAUSE].
COVER OPEN **** (открыта крышка)	Открыта верхняя крышка.	Закройте верхнюю крышку.
HEAD ERROR (ошибка головки)	Часть элемента печатающей головки повреждена.	Выключите принтер и свяжитесь с представителем сервисной службы Toshiba Tec для замены печатающей головки.
FLASH WRITE ERR. (ошибка записи в флэш-память)	Произошла ошибка записи во флэш-памяти.	Выключите питание и затем снова его включите. Снова передайте данные из базового блока в принтер. Если эта проблема повторяется, выключите питание и свяжитесь с представителем сервисной службы Toshiba Tec.
FORMAT ERROR (ошибка формата)	Произошла ошибка форматирования во флэш-памяти.	Выключите питание и затем снова его включите. Снова передайте данные из базового блока в принтер. Если эта проблема повторяется, выключите питание и свяжитесь с представителем сервисной службы Toshiba Tec.

Сообщение об ошибке	Причина	Решение
FLASH MEM FULL (переполнение флэш-памяти)	Эта флэш-память имеет недостаточный объем для хранения данных.	Выключите питание и затем снова его включите. Снова передайте данные из базового блока в принтер. Если эта проблема повторяется, выключите питание и свяжитесь с представителем сервисной службы Toshiba Tec.
LOW BATTERY (низкий уровень зарядки батареи)	Низкая оставшаяся емкость батареи.	Выключите принтер и замените батарею на новую с полной емкостью.
EXCESS HEAD TEMP (высокая температура головки)	Температура печатающей головки достигла верхней границы рабочей температуры.	Прекратите печать и подождите, пока принтер не продолжит работу автоматически. Если эта проблема повторяется, выключите питание и свяжитесь с представителем сервисной службы Toshiba Tec.
AMBIENT TEMP ERR (высокая температура окружающей среды)	Температура внешней среды достигла верхней границы рабочей температуры.	Остановите печать и подождите, пока температура окружающей среды не снизится до рабочей температуры принтера.
BATT. TEMP ERROR (ошибка температуры батареи)	Батарея слишком горячая.	Выключите принтера, отсоедините блок питания, если он подключен, и подождите, пока температура батареи не опустится ниже границы рабочей температуры принтера.
HIGH VOLT. ERROR (ошибка высокого напряжения)	Ненормальное напряжение батареи.	Выключите принтер, выньте батарею, снова ее установит на место и включите принтер. Если эта проблема повторяется, выключите питание и свяжитесь с представителем сервисной службы Toshiba Tec.
CHARGE ERROR (ошибка заряда)	Во время зарядки батареи обнаружена ошибка.	Возможно, закончился срок службы батареи. Замените батарею на новую.
Пример ошибки команды PC001;0A00,0300,	При проявлении ошибки в команде в верхней строке дисплея отображаются до 16 символов.	Выключите питание и затем снова его включите. Снова передайте данные из базового блока в принтер. Если эта проблема повторяется, выключите питание и свяжитесь с представителем сервисной службы Toshiba Tec.
Прочие сообщения об ошибках	Возникают аппаратные или программные сбои.	Выключите питание и затем снова его включите. Если эта проблема повторяется, выключите питание и свяжитесь с представителем сервисной службы Toshiba Tec.

****: Количество ненапечатанных этикеток лежит между 1 и 9999 (в единицах физических этикеток)

Когда принтер работает неправильно

В случае следующих признаков неисправности проверьте соответствующие позиции и выполните рекомендуемое действие.

Симптом	Проверка позиции (причина)	Решение
Принтер не включается при нажатии на выключатель питания.	Батарея установлена неправильно.	Установите полностью заряженную батарею.
Установлена полностью заряженная батарея, но она работает очень мало.	Срок службы батареи истек.	Правильно установите новую полностью заряженную батарею.
Принтер не может связаться через ИК-датчик.	Принтер не включен.	Включите принтер.
	Слишком большое расстояние до базового блока. .	Поместите принтер поближе к базовому блоку, так, что окошки ИК-датчика находились не дальше 10 см.
	Неправильный угол между окошками ИК-датчика.	Переместите принтер так, чтобы окошко ИК-датчика смотрело на базовый блок.
	На окошко ИК-датчика попадает прямой солнечный свет.	Устраните попадания прямого солнечного света.
	Окошко ИК-датчика загрязнено.	Очистите окошко ИК-датчика
	Подключен кабель последовательного интерфейса. (B-EP4DL-GH20-QM-R)	Отсоедините кабель RS-232C от принтера.
Принтер не может связаться через Bluetooth.	Принтер связывается через беспроводный канал. (B-EP4DL-GH32-QM-R, B-EP4DL-GH42-QM-R)	Отключите беспроводную связь.
	Неправильными условия связи.	Установите правильный режим связи.
	Неправильный режим передачи данных.	Выберите правильный режим передачи данных.
	Неправильная скорость передачи.	Передавайте данные с правильной скоростью обмена.
Принтер не может связаться через USB.	Принтер не включен.	Включите принтер.
	Подключен кабель последовательного интерфейса. (B-EP4DL-GH20-QM-R)	Отсоедините кабель RS-232C от принтера.
	Принтер связывается через беспроводный канал. (B-EP4DL-GH32-QM-R, B-EP4DL-GH42-QM-R)	Отключите беспроводную связь
	Неправильный режим передачи данных.	Выберите правильный режим передачи данных.
Принтер не может связаться через последовательный интерфейс (B-EP4DL-GH20-QM-R)	Принтер не включен.	Включите принтер.
	Интерфейсный кабель подключен неправильно.	Полностью подключите интерфейсный кабель.
	Неправильный режим передачи данных.	Выберите правильный режим передачи данных.
	Неподходящие условия связи.	Установите подходящие условия связи.
Принтер не может связаться через Bluetooth. (B-EP4DL-GH32-QM-R)	Принтер не включен.	Включите принтер.
	Слишком большое расстояние до базового блока.	Переместите принтер поближе к базовому блоку (в пределах 3 м).
	Принтер используется в таком месте, где имеются большие шумы или помехи.	Избегайте такие местоположения.
	Адрес принтера неправильно установлен в базовом блоке.	Правильно задайте адрес принтера в базовом блоке.
	Неправильный режим передачи данных.	Выберите правильный режим передачи данных.

Симптом	Проверка позиции (причина)	Решение
Принтер не может связаться через беспроводную локальную сеть. (B-EP4DL-GH42-QM-R)	Принтер не включен.	Включите принтер.
	Слишком большое расстояние до базового блока.	Располагайте принтер в пределах зоны охвата.
	Радиоизлучение блокируется препятствиями.	Используйте принтер в местах, где нет препятствий.
	Принтер используется в таком месте, где имеются большие шумы или помехи.	Избегайте такие местоположения.
	Адрес принтера неправильно установлен в базовом блоке.	Правильно задайте адрес принтера в базовом блоке
	Неправильная настройка канала точки доступа или базового блока.	Избегайте использования канала, который создает помехи от соседних точек доступа.
	Неправильный режим передачи данных.	Выберите правильный режим передачи данных.
Бледная распечатка.	Печатающая головка загрязнена.	Очистите головку.
	Лента вставлена неправильно.	Правильно уставите ленту.
	Используется поврежденная лента.	Установите новый рулон ленты.
	Эта лента не утверждена компанией Toshiba Tec	Используйте ленту, утвержденную компанией Toshiba Tec.
Принтер получает данные печати, но ничего не печатает.	Индикатор STATUS горит или мигает.	Устраните ошибку
	Лента вставлена неправильно.	Правильно уставите ленту.

Toshiba Tec Corporation
© 2006-2022 Toshiba Tec Corporation All Rights Reserved
1-11-1, Osaki, Shinagawa-ku, Tokyo 141-8562, JAPAN

RU РАСПЕЧАТАНО В ИНДОНЕЗИИ
BU21000300-RU