TOSHIBA

Stampante portatile Toshiba

B-EP4DL-GH20/32/42-QM-R

Manuale Utente

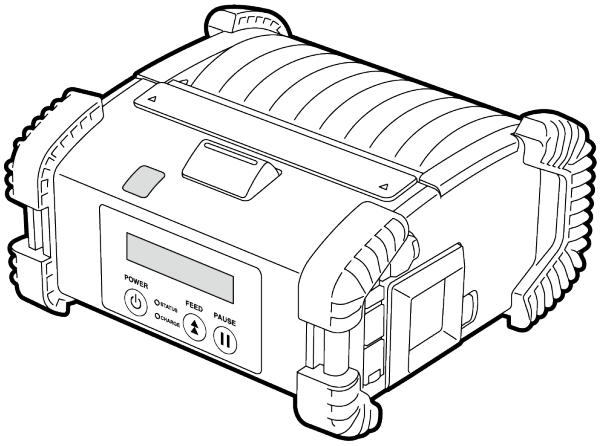

Nomi delle parti

Rullo dello spellicolatore
Testina di stampa
Rullo guida dei supporti
Sensore supporti
Rullo di stampa
Testata
Coperchio del rullo dello spellicolatore
Finestra IrDA
Porta RS-232C (B-EP4DL-GH20-QM-R)
Tasto apertura sportello superiore
Leva sgancio batteria
Pannello operatore
Pacco batterie
Fessura per tracolla
Connettore DCIN
Porta USB
Clip per cintura
Pulisci testine
Anima in ferrite
Viti M-3x8
Etichetta indirizzo BD (2 pezzi)
(B-EP4DL-GH32-QM-R)

Funzioni del pannello operatore

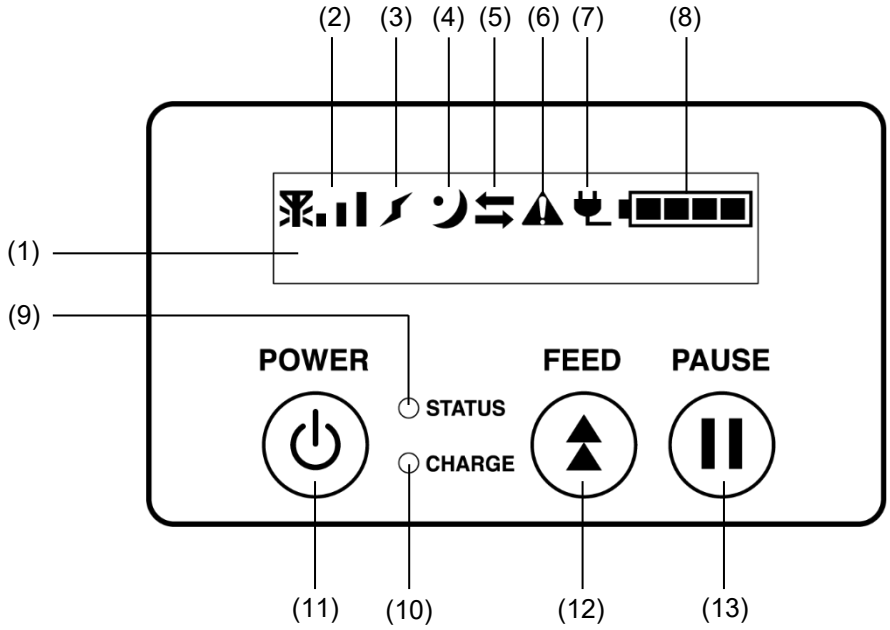

NOTA:
Non toccare il pannello operatore con oggetti appuntiti, poiché la sua superficie può danneggiarsi facilmente.

N.	Nome/Icona	Funzione/Utilizzo	
(1)	Display a cristalli liquidi (16 caratteri x 2 linee)	Linea superiore: Visualizza le icone che indicano lo stato della stampante, come per esempio l'intensità del segnale, il livello della batteria, ecc. Linea inferiore: Lo stato della stampante è indicato con simboli o caratteri alfanumerici.	
	Messaggio LCD	ONLINE	La stampante è pronta ad eseguire i comandi.
		PAUSE	La stampante è in pausa. Se la stampante viene messa in pausa durante la stampa, viene visualizzato il numero di etichette ancora da stampare.
		COVER OPEN	Lo sportello superiore è aperto.
		LBL PRESENT ****	La stampante è in attesa che l'etichetta venga rimossa dall'uscita carta. "****" indica il numero di etichette ancora da stampare.
		WAITING(XXXX)	La stampante è in attesa della ricarica della batteria o della riduzione della temperatura della testina o del motore.
(2)	Intensità del segnale	Indica l'intensità del segnale in 4 livelli (B-EP4DL-GH42-QM-R)	
(3)	Connessione	Indica lo stato di connessione dell'access point (B-EP4DL-GH42-QM-R)	
(4)	Sleep	Viene visualizzato quando la stampante è predisposta in modalità risparmio energia.	
(5)	Trasmissione	Indica lo stato di trasmissione dei dati.	
(6)	Error	Viene visualizzato quando si verifica un errore sulla stampante.	
(7)	Fonte di alimentazione esterna	Viene visualizzato quando la stampante viene caricata con un dispositivo opzionale.	
(8)	Livello batteria	Indica lo stato di carica della batteria in 5 livelli.	
(9)	LED STATUS	Si accende o lampeggia in verde, rosso o arancione per indicare lo stato della stampante. • Acceso verde: Normale • Acceso arancione: Batteria quasi scarica (funzionante) • Acceso rosso: Batteria scarica • Lampeggiante verde o arancione: Comunicazione o elaborazione interna in corso o etichetta stampata in attesa di rimozione. • Lampeggiante rosso: Stato di errore	

N.	Nome/Icona	Funzione/Utilizzo
(10)	Led CHARGE	Si accende in arancione quando la batteria è in ricarica e si spegne quando la ricarica è completa.
(11)	Tasto [POWER]	Consente di accendere e spegnere la stampante. **Come accendere la stampante** Quando la stampante è spenta, tenere premuto il tasto POWER per qualche secondo. Quando sul display LCD appare la scritta “ONLINE”, la stampante è pronta. **Come spegnere la stampante** Tenere premuto il tasto POWER fino a quando il display LCD non si spegne.
(12)	Tasto [FEED]	Consente di far avanzare i supporti o di ristampare un documento. Le funzioni del tasto [FEED] variano in base alla modalità di stampa.
(13)	Tasto [PAUSE]	Blocca temporaneamente la stampa o la riavvia. Utilizzato per ripristinare la stampante dopo la risoluzione di un errore.

Caricamento del pacco batterie

AVVERTENZA!
1. Se dal pacco batterie dovessero fuoriuscire liquidi, fumo o cattivi odori, interromperne immediatamente l'utilizzo e tenerlo lontano dal fuoco. In caso contrario, potrebbero verificarsi incendi o esplosioni. *2. Negli Stati Uniti, le batterie agli ioni di litio devono essere restituite al punto di vendita presso il quale sono state acquistate le unità. (Solo USA)* *3. PROVVEDERE AL CORRETTO SMALTIMENTO DELLA BATTERIA AGLI IONI DI LITIO.* ***Attenzione: Non maneggiare le batterie agli ioni di litio danneggiate o dalle quali fuoriescono dei liquidi.*** *4.* Per evitare lesioni, fare attenzione a non lasciar cadere la batteria sui piedi.

Spingere lateralmente la leva di sgancio della batteria e inserire fino in fondo la batteria nella stampante. La batteria viene bloccata in posizione dalla leva di sgancio della batteria.
Fare attenzione all'orientamento del pacco batterie.

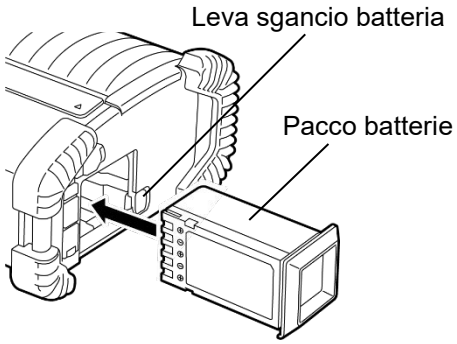

NOTA:

- *Utilizzare esclusivamente batterie progettate e prodotte per l'uso con questo specifico modello. Serie B-EP4DL: B-EP804-BT-QM-R*

- *Il pacco batterie incluso nella confezione non è completamente carico. Caricarlo utilizzando un caricabatterie esterno oppure inserirlo nella stampante e collegare un adattatore opzionale.*

♦Caricabatterie singolo:	B-EP800-CHG-QM-R
♦Caricabatterie 6 slot:	B-EP800-CHG6-QM-R
♦Adattatore AC:	B-FP800-AC-QM-S

ATTENZIONE!
NON COLLEGARE alla stampante dispositivi diversi da quelli sopra indicati.

Rimozione del pacco batterie

Far scorrere la leva di sgancio della batteria nella direzione indicata dalla freccia quindi rimuovere il pacco batterie dalla stampante.

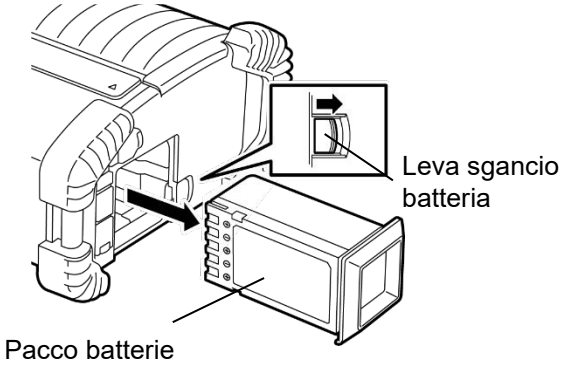

Ricarica del pacco batterie con un adattatore opzionale

Per ricaricare il pacco batterie inserito nella stampante, utilizzare un adattatore AC inserendo la relativa spina nel connettore DCIN sulla stampante.

NOTA:
Per i dettagli, consultare il Manuale Utente degli adattatori opzionali.

Per ricaricare il pacco batterie utilizzando un caricabatterie opzionale, consultare il relativo Manuale Utente.

Anche se la temperatura ambiente rientra nella temperatura operativa, la ricarica potrebbe non andare a buon fine per motivi di sicurezza in funzione della temperatura del pacco batterie.

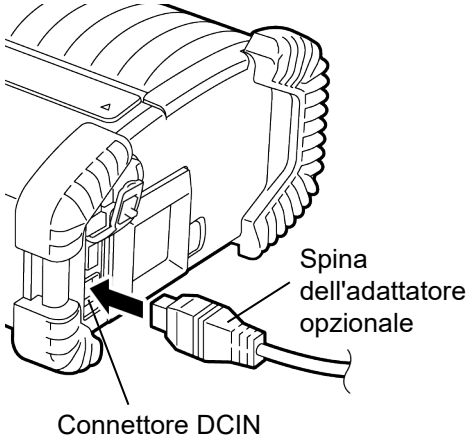

Caricamento dei supporti di stampa

1. Premere il tasto di apertura dello sportello superiore per aprire lo sportello.

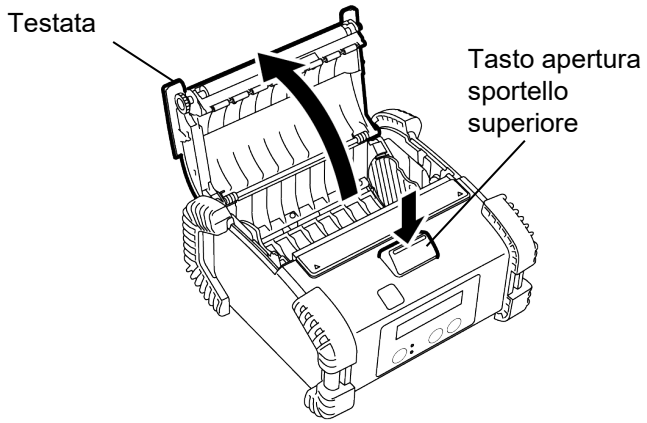

2. Spostare la leva di guida carta verso il pannello operatore e aprire le guide carta.

   NOTA:
   Non spostare le guide carta senza sbloccare l'apposita leva. In caso contrario, le guide carta potrebbero danneggiarsi.

3. Inserire il rotolo del supporto nella stampante. Utilizzare esclusivamente supporti con avvolgimento esterno.

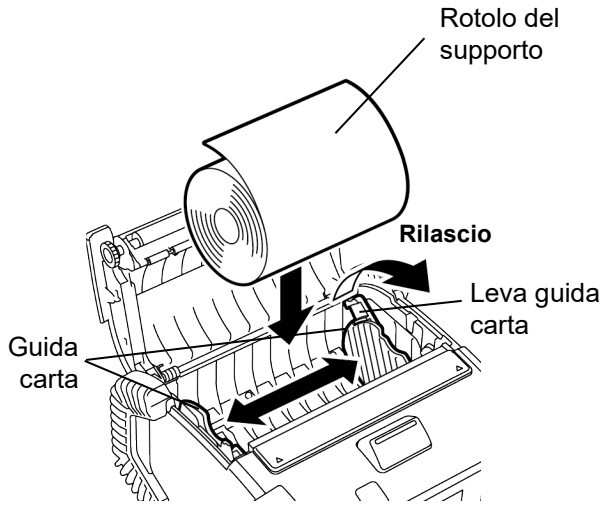

4. Regolare le guide carta in funzione della larghezza del rotolo.
5. Riposizionare la leva della guida carta per bloccare le guide.

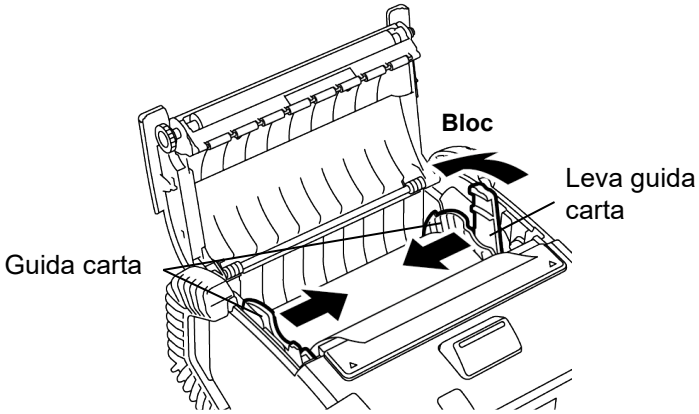

6. Tirare il bordo superiore del supporto di stampa verso il pannello operatore e chiudere lo sportello superiore facendo attenzione che il supporto sia perfettamente teso.

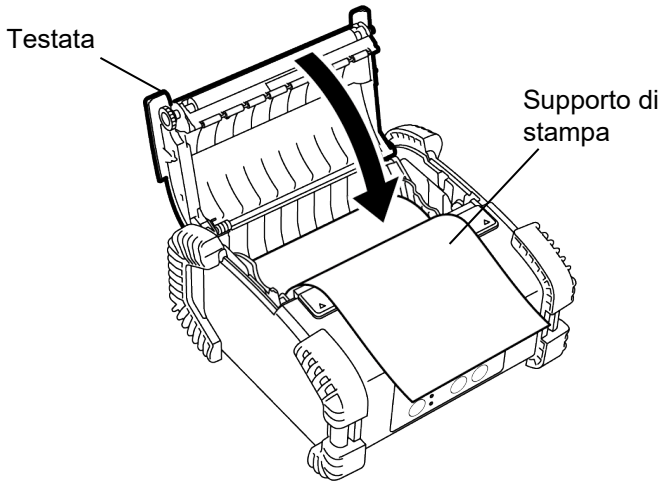

NOTA:

- *Utilizzare solo supporti approvati da Toshiba Tec. Toshiba Tec non è responsabile per eventuali problemi di stampa causati dall'uso di altri tipi di supporto.*
- *Per ordinare i supporti, contattare il più vicino rivenditore Toshiba Tec.*

Prima di utilizzare lo spellicolatore

Per spellicolare le etichette, estrarre il rullo dello spellicolatore prima di caricarle.

1. Aprire lo sportello superiore e spingere con i pollici il coperchio dello spellicolatore in corrispondenza dei segni ▲ nella direzione indicata dalla freccia.

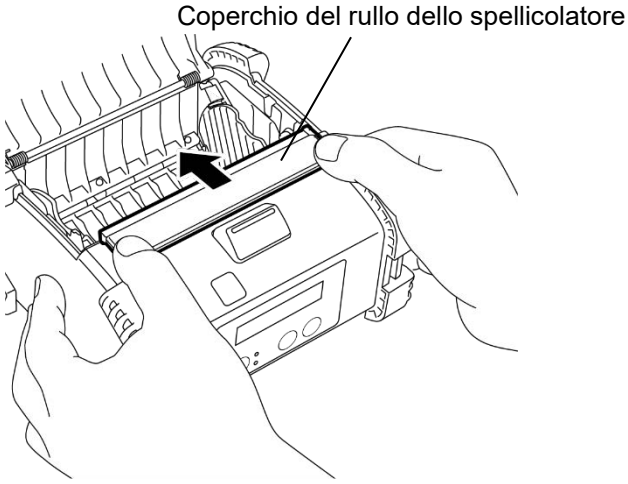

2. Estrarre il rullo dello spellicolatore fino a quando entrambe le estremità escono producendo uno scatto.
   Vedere "Caricamento dei supporti di stampa" alla pagina precedente e inserire un rotolo di etichette.

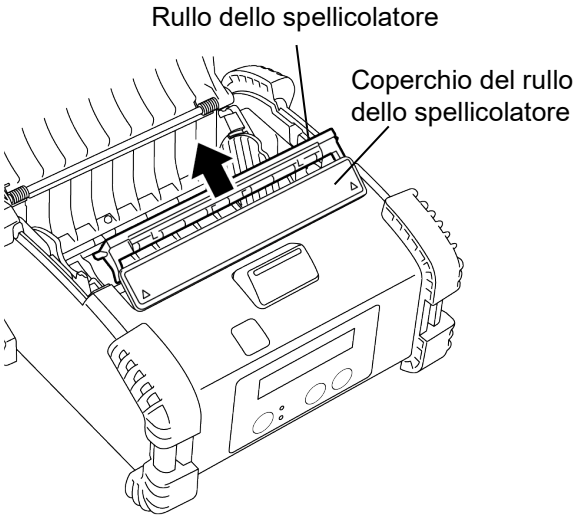

NOTE:

1. NON TIRARE con forza il centro del rullo dello spellicolatore. In caso contrario, il rullo potrebbe danneggiarsi.

2. Non estrarre il rullo dello spellicolatore né spingerlo nella stampante con forza. In caso contrario potrebbe danneggiarsi.

■ **Come riposizionare il rullo dello spellicolatore**

1. Esercitare una leggera pressione sul coperchio del rullo dello spellicolatore e inserire il rullo dello spellicolatore sotto al coperchio del rullo dello spellicolatore.

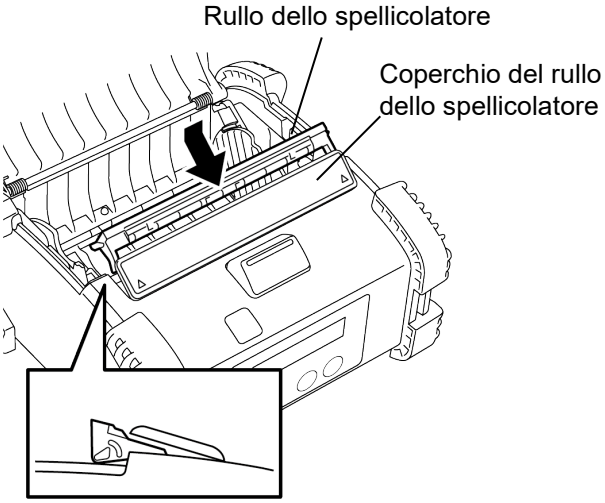

2. Tenere premuto verso il basso il coperchio del rullo dello spellicolatore e spingerlo nella stampante, nella direzione indicata dalla freccia, fino a sentire uno scatto.

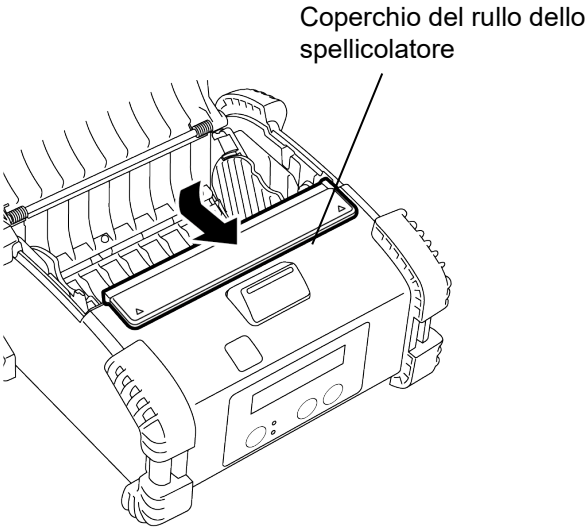

Come collegare gli accessori

ATTENZIONE!
1. Fare attenzione a non far cadere la stampante quando la si assicura alla cintura o alla tracolla.
2. Per fissare la stampante alla cintura, questa deve avere una larghezza di 40 mm o inferiore.
L'uso di cinture di dimensioni diverse potrebbe causare la caduta della stampante.

■ Clip per cintura

Per agganciare la stampante alla cintura, fissare l'apposita clip per cintura sul retro della stampante.

1. Fissare la clip sul retro della stampante con le due viti fornite.

NOTA:
Utilizzare solo le viti fornite per fissare la clip per cintura. Altre viti potrebbero danneggiare l'interno della stampante.

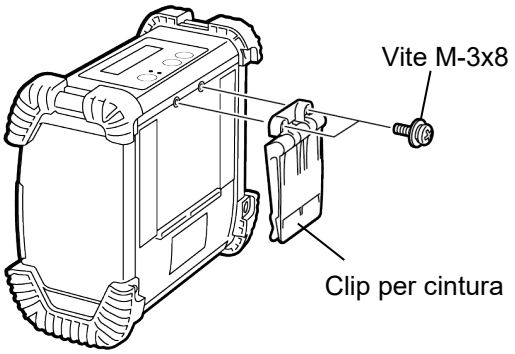

2. Agganciare la clip alla cintura.

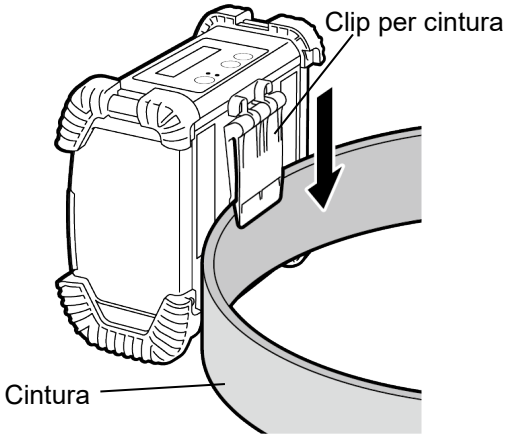

■ Tracolla (opzione)

Adottare la seguente procedura per fissare la tracolla opzionale (B-EP900-SS-QM-R) alla stampante.

1. Far passare entrambe le estremità della tracolla nell'apposita fessura della stampante, come mostrato in figura.
2. Far passare l'estremità della tracolla nella fibbia. Far scorrere la fibbia per regolare la lunghezza della tracolla.
3. Ripetere la procedura per l'altra estremità della tracolla.

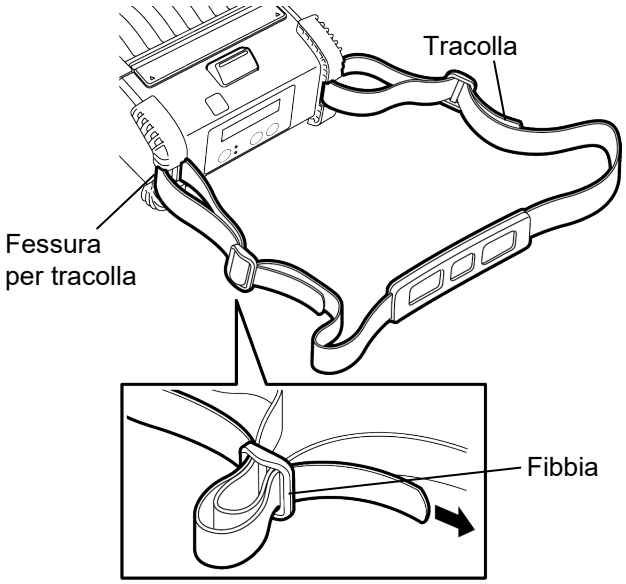

Trasmissione dei dati

Quando si collega un cavo USB o RS232C alla stampante, avvolgere il cavo intorno all'anima di ferrite fornito, come mostrato in figura.

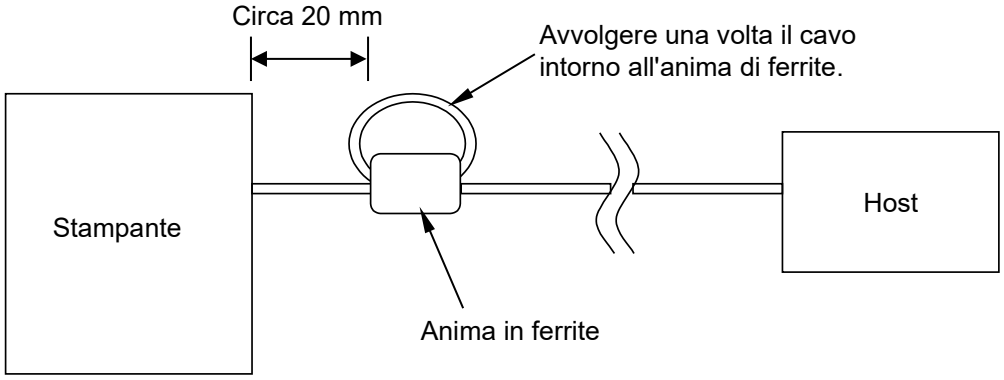

■ IrDA

1. Posizionare la stampante vicino al dispositivo host in modo che le rispettive finestre IrDA siano una di fronte all'altra, a non oltre 20 cm di distanza.
2. Accendere la stampante e il dispositivo host, quindi inviare i dati alla stampante.

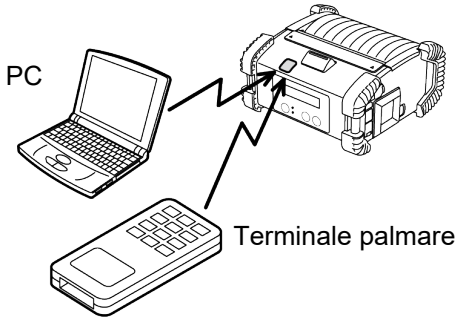

NOTA:
Durante la comunicazione, evitare luoghi in cui la finestra IrDA sia esposta alla luce diretta del sole. Si può verificare un errore di comunicazione.

- Per comunicare con il computer host tramite IrDA, è necessario configurare le impostazioni della stampante sull'host.
- La distanza e l'angolazione di comunicazione sono riportati nella figura a destra. Questa prestazione è compatibile con luce di lampada fluorescente da 1000 lux o inferiore.

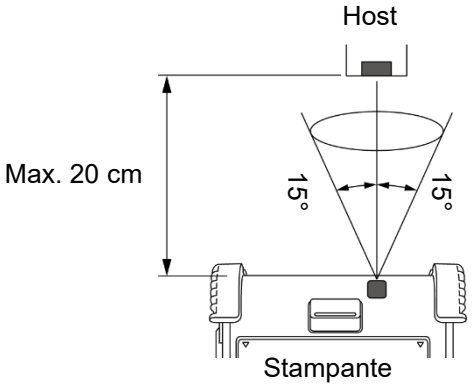

■ USB

1. Accendere il dispositivo host e avviare il sistema.
2. Accendere la stampante e collegare un cavo USB.
3. Collegare il cavo USB al dispositivo host.
4. Inviare i dati dal dispositivo host alla stampante.

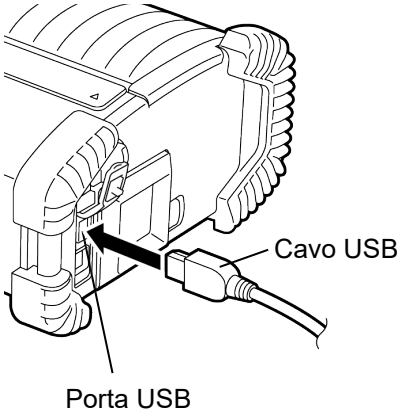

NOTA:
- *Per informazioni dettagliate sul cavo d'interfaccia, consultare il rivenditore Toshiba Tec più vicino.*
- *Per scollegare il cavo USB, attenersi alle istruzioni di sistema sull'host.*

■ **Seriale (RS-232C) (B-EP4DL-GH20-QM-R)**

1. Collegare il cavo dell'interfaccia seriale alla porta RS-232C sulla stampante.
2. Collegare l'altra estremità del cavo dell'interfaccia seriale al dispositivo host.
3. Accendere la stampante e il dispositivo host, quindi inviare i dati alla stampante.

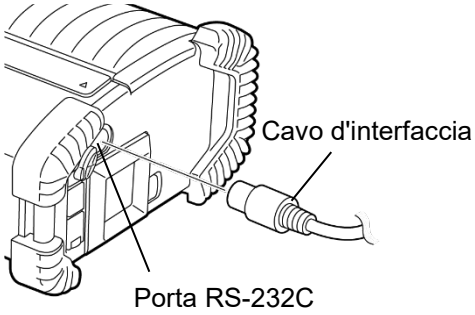

NOTA:
Per informazioni dettagliate sul cavo d'interfaccia, consultare il rivenditore Toshiba Tec più vicino.

■ **Wireless (B-EP4DL-GH32-QM-R, B-EP4DL-GH42-QM-R)**

1. Se si utilizza Bluetooth, la stampante deve essere posizionata entro 3 metri di distanza dal dispositivo host.
   Se si utilizza la rete LAN wireless, posizionare la stampante all'interno dell'area di copertura.
2. Accendere la stampante e il dispositivo host, quindi inviare i dati alla stampante.

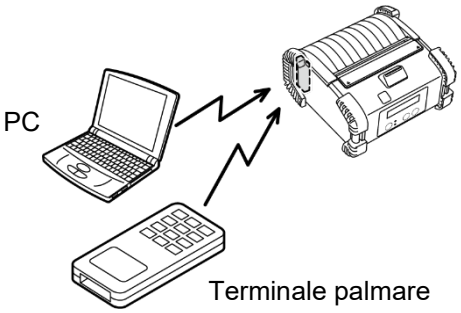

[Bluetooth]

NOTA:
- *Leggere la sezione "Precauzioni d'uso dei dispositivi di comunicazione wireless" prima di utilizzare la stampante.*
- *Verificare che non vi siano ostacoli tra la stampante e il dispositivo host. Gli ostacoli potrebbero compromettere la comunicazione.*

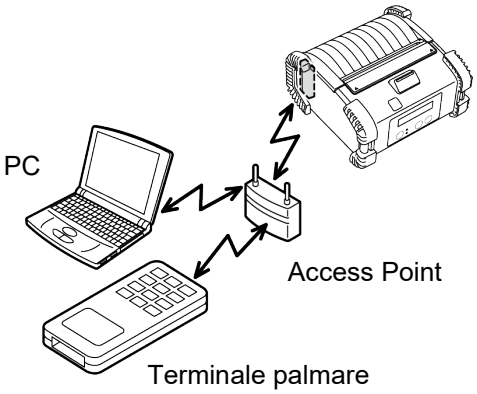

L'ambiente operativo può influire sulla connettività radio. In particolare, ostacoli in metallo, polveri metalliche o pareti metalliche possono impedire una corretta comunicazione.
Per il corretto posizionamento degli access point, consultare il rivenditore Toshiba Tec più vicino.

[LAN wireless]

Manutenzione giornaliera

Per mantenere inalterate le prestazioni e l'elevata qualità della stampante è necessario provvedere regolarmente alla sua pulizia.

ATTENZIONE!

- *NON UTILIZZARE oggetti affilati per pulire la testina o i rulli, per evitare di danneggiare la stampante o causare problemi di stampa.*
- *NON UTILIZZARE MAI solventi volatili quali diluenti e benzene che potrebbero danneggiare la stampante o causare problemi di stampa.*
- *Non toccare la testina di stampa a mani nude, poiché le correnti statiche potrebbero danneggiarla.*

■ Testina di stampa

Pulire la testina con lo strumento di pulizia in dotazione.

Quando si utilizzano etichette linerless, eliminare i residui di colla dalla testina dopo l'uso di uno o due rotoli di supporti.

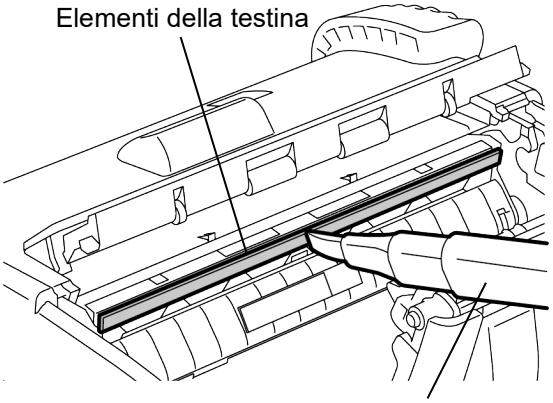

■ Rullo dello spellicolatore

Facendo ruotare i rulli, pulire il rullo dello spellicolatore con un panno morbido leggermente inumidito con alcool etilico puro.

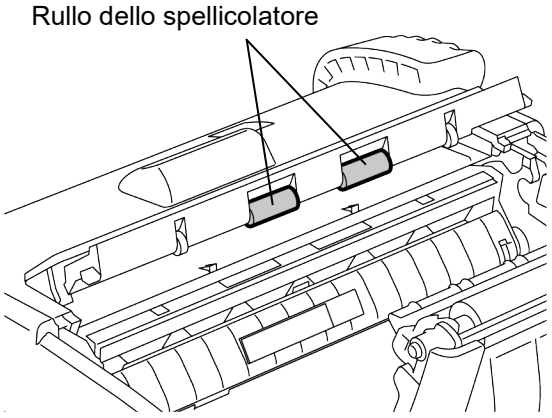

■ Rullo di stampa

Facendo ruotare il rullo di stampa, pulirlo con un panno morbido leggermente inumidito con alcool etilico puro.

Adottare la stessa procedura per pulire il rullo del kit linerless. La pulizia deve essere eseguita dopo l'utilizzo di uno o due rotoli di supporti.

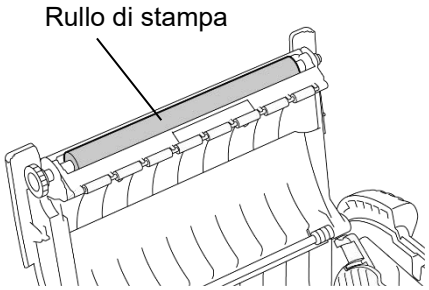

■ Rullo guida dei supporti e barra di strappo

Facendo ruotare i rulli, pulire il rullo guida dei supporti e con un panno morbido leggermente inumidito con alcool etilico puro.
Pulire la barra di strappo con un panno morbido leggermente inumidito di alcool etilico puro..

Adottare la stessa procedura per pulire la barra di strappo del kit linerless. La pulizia deve essere eseguita dopo l'utilizzo di uno o due rotoli di supporti.

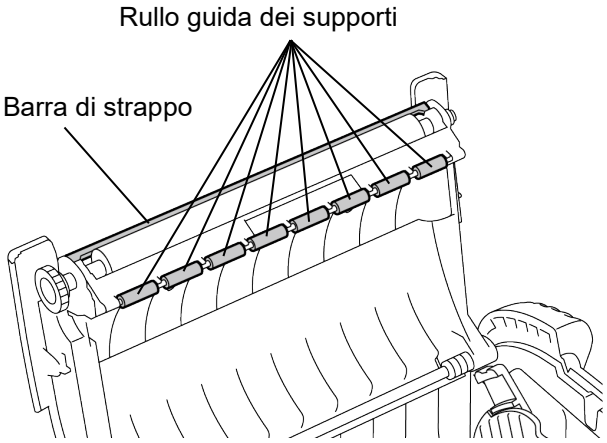

■ Finestra del sensore carta e percorso carta

Rimuovere polvere o sporco dalla finestra del sensore carta utilizzando una comune spazzola morbida e asciutta.

Pulire il percorso carta con un panno morbido e asciutto.

Quando si utilizzano etichette linerless, eliminare i residui di colla dalle guide dei supporto dopo l'uso di uno o due rotoli di supporti.

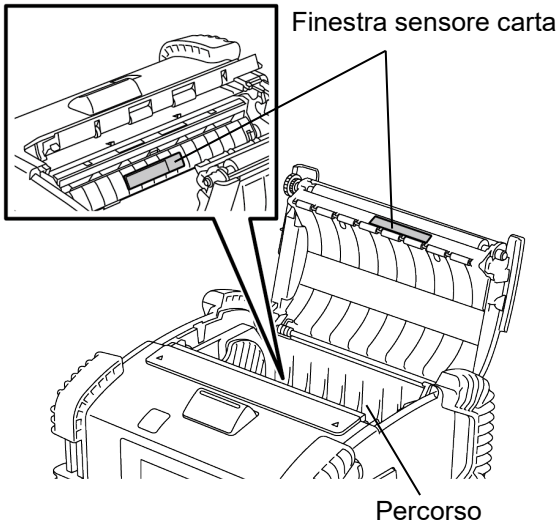

■Sportello superiore, pannello operatore e finestra IrDA

Pulire lo sportello, il pannello operatore e la finestra IrDA con un panno morbido e asciutto, leggermente inumidito con alcool etilico puro.

Rimuovere eventuali tracce di sporco o residui di colla dall'uscita carta utilizzando un cotton-fioc leggermente inumidito con alcool etilico puro.

Quando si utilizzano etichette linerless, eliminare i residui di colla dallo sportello superiore o dall'uscita dei supporti di stampa dopo l'uso di uno o due rotoli di supporti.

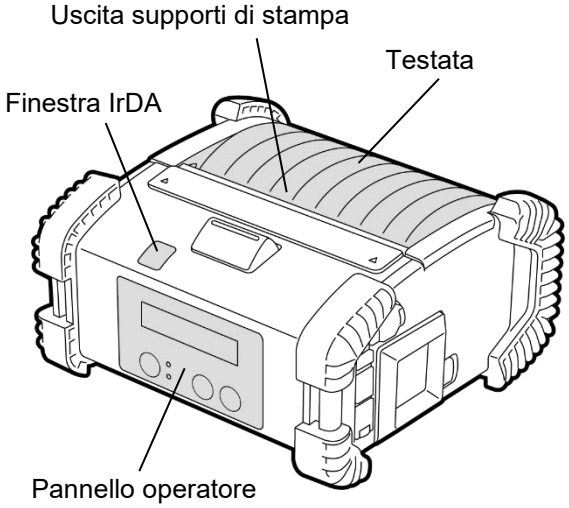

Risoluzione errori

Quando si verifica un problema, controllare la seguente tabella e adottare l'azione correttiva.
Se non fosse possibile risolvere il problema, non tentare di riparare la stampante. Spegnerla, rimuovere il pacco batterie, quindi contattare il centro di assistenza Toshiba Tec.

Se viene visualizzato un messaggio di errore.

Quando appare un messaggio di errore, attenersi alle relative istruzioni, quindi premere il tasto [PAUSE]. L'errore dovrebbe risolversi.

Messaggio di errore	Causa	Soluzione
COMMS ERROR	Durante la comunicazione mediante RS-232C si è verificato un errore di parità o di framing.	Spegnere la stampante con il tasto [POWER] quindi riaccenderla. Inviare di nuovo i dati dal dispositivo host alla stampante. Se il problema persiste, spegnere la stampante e contattare il centro di assistenza Toshiba Tec.
PAPER JAM ****	Il supporto di stampa non è stato caricato in modo corretto.	Caricare il supporto in modo corretto.
	Il supporto di stampa è inceppato nella stampante.	Rimuovere il supporto inceppato e ricaricarlo in modo corretto. Premere il tasto [PAUSE].
	Il supporto non avanza correttamente.	Caricare il supporto in modo corretto e premere il tasto [PAUSE].
	Il sensore riflessivo non rileva le tacche nere.	Caricare il supporto in modo corretto.
	Il sensore trasmissivo non rileva i gap tra le etichette.	Caricare il supporto in modo corretto. Se il problema persiste, effettuare di nuovo la regolazione del sensore.
NO PAPER ****	Il supporto di stampa è esaurito.	Caricare un nuovo rotolo e premere il tasto [PAUSE].
COVER OPEN ****	Lo sportello superiore è aperto.	Chiudere il coperchio superiore.
HEAD ERROR	Una parte degli elementi della testina è guasta.	Spegnere la stampante e contattare il centro di assistenza Toshiba Tec per richiedere la sostituzione della testina.
FLASH WRITE ERR.	Si è verificato un errore di scrittura sulla memoria flash.	Spegnere la stampante con il tasto [POWER] quindi riaccenderla. Inviare di nuovo i dati dal dispositivo host alla stampante. Se il problema persiste, spegnere la stampante e contattare il centro di assistenza Toshiba Tec.
FORMAT ERROR	Si è verificato un errore di formattazione della memoria flash.	Spegnere la stampante con il tasto [POWER] quindi riaccenderla. Inviare di nuovo i dati dal dispositivo host alla stampante. Se il problema persiste, spegnere la stampante e contattare il centro di assistenza Toshiba Tec.

Messaggio di errore	Causa	Soluzione
FLASH MEM FULL	La memoria flash è insufficiente per l'archiviazione dei dati.	Spegnere la stampante con il tasto [POWER] quindi riaccenderla. Inviare di nuovo i dati dal dispositivo host alla stampante. Se il problema persiste, spegnere la stampante e contattare il centro di assistenza Toshiba Tec.
LOW BATTERY	La batteria è scarica.	Spegnere la stampante e sostituire il pacco batterie.
EXCESS HEAD TEMP	La temperatura della testina ha raggiunto il suo limite massimo.	Interrompere la stampa e attendere che la stampante si ripristini automaticamente. Se il problema persiste, spegnere la stampante e contattare il centro di assistenza Toshiba Tec.
AMBIENT TEMP ERR	La temperatura ambiente ha raggiunto il limite massimo previsto per la temperatura operativa.	Interrompere la stampa e attendere che la temperatura ambiente rientri nei limiti stabiliti per la temperatura operativa della stampante.
BATT. TEMP ERROR	La batteria è troppo calda.	Spegnere la stampante, scollegare il cavo di alimentazione e attendere che la temperatura della batteria rientri nei limiti stabiliti per la temperatura operativa della stampante.
HIGH VOLT. ERROR	Il voltaggio della batteria è anomalo.	Spegnere la stampante, rimuovere la batteria, reinstallarla e riaccendere la stampante. Se il problema persiste, spegnere la stampante e contattare il centro di assistenza Toshiba Tec.
CHARGE ERROR	È stato rilevato un errore durante la ricarica della batteria.	La batteria potrebbe avere raggiunto il termine della propria vita utile. Sostituire il pacco batterie con uno nuovo.
Esempio di errore di comando PC001;0A00,0300,	Quando si verifica un errore di comando, sulla linea superiore del display LCD appaiono 16 caratteri alfanumerici o simboli.	Spegnere la stampante con il tasto [POWER] quindi riaccenderla. Inviare di nuovo i dati dal dispositivo host alla stampante. Se il problema persiste, spegnere la stampante e contattare il centro di assistenza Toshiba Tec.
Altri messaggi di errore	Si è verificato un errore hardware o software.	Spegnere la stampante con il tasto [POWER] quindi riaccenderla. Se il problema persiste, spegnere la stampante e contattare il centro di assistenza Toshiba Tec.

****: Numero di etichette da stampare, da 1 a 9999 (in unità di etichette)

Quando la stampante non funziona correttamente

In presenza dei seguenti sintomi, controllare i relativi punti e adottare le opportune azioni correttive.

Problema	Punto da controllare (Causa)	Soluzione
La stampante non si accendere premendo il tasto POWER.	Il pacco batterie non è inserito correttamente o è scarico.	Inserire correttamente un pacco batterie carico.
La batteria è carica ma la durata è bassa.	La batteria ha raggiunto il termine di vita utile.	Inserire correttamente una nuova batteria carica.
La stampante non comunica tramite IrDA.	La stampante è spenta.	Accendere la stampante.
	Distanza dal dispositivo host troppo elevata. .	Posizionare la stampante vicino al dispositivo host in modo che le rispettive finestre IrDA siano una di fronte all'altra, a non oltre 10 cm di distanza.
	L'angolazione della finestra IrDA non è corretta.	Spostare la stampante in modo che la finestra IrDA sia di fronte a quella del dispositivo host.
	La finestra IrDA è esposta la luce diretta del sole.	Evitare l'esposizione diretta.
	La finestra IrDA è sporca.	Pulire la finestra IrDA.
	È connesso il cavo d'interfaccia seriale. (B-EP4DL-GH20-QM-R)	Scollegare il cavo RS-232C dalla stampante.
La stampante non comunica tramite IrDA.	La stampante sta comunicando in modalità wireless. (B-EP4DL-GH32-QM-R, B-EP4DL-GH42-QM-R)	Chiudere la comunicazione wireless.
	Le condizioni di comunicazione non sono corrette.	Impostare in modo corretto le condizioni di comunicazione.
	Il modo di stampa è errato.	Selezionare un modo di stampa corretto.
	La velocità di trasmissione non è corretta.	Inviare i dati alla corretta velocità di trasmissione.
La stampante non comunica via USB.	La stampante è spenta.	Accendere la stampante.
	È connesso il cavo d'interfaccia seriale. (B-EP4DL-GH20-QM-R)	Scollegare il cavo RS-232C dalla stampante.
	La stampante sta comunicando in modalità wireless. (B-EP4DL-GH32-QM-R, B-EP4DL-GH42-QM-R)	Chiudere la comunicazione wireless.
	Il modo di stampa è errato.	Selezionare un modo di stampa corretto.
La stampante non riesce a comunicare tramite interfaccia seriale (B-EP4DL-GH20-QM-R)	La stampante è spenta.	Accendere la stampante.
	Il cavo d'interfaccia non è inserito correttamente.	Ricollegare correttamente il cavo d'interfaccia.
	Il modo di stampa è errato.	Selezionare un modo di stampa corretto.
	Le condizioni di comunicazione non sono corrette.	Impostare in modo corretto le condizioni di comunicazione.
La stampante non comunica via Bluetooth. (B-EP4DL-GH32-QM-R)	La stampante è spenta.	Accendere la stampante.
	Distanza dal dispositivo host troppo elevata.	Avvicinare la stampante al dispositivo host, a una distanza massima di 3 m.
	La stampante è utilizzata in un ambiente soggetto a rumore o interferenze.	Evitare questi ambienti.
	L'indirizzo della stampante non è impostato correttamente sul dispositivo host.	Impostare correttamente l'indirizzo della stampante sul dispositivo host.
	Il modo di stampa è errato.	Selezionare un modo di stampa corretto.

Problema	Punto da controllare (Causa)	Soluzione
La stampante non comunica via LAN wireless. (B-EP4DL-GH42-QM-R)	La stampante è spenta.	Accendere la stampante.
	Distanza dal dispositivo host troppo elevata.	Posizionare la stampante all'interno dell'area di copertura.
	Degli ostacoli bloccano le onde radio.	Usare la stampante in un ambiente privo di ostacoli.
	La stampante è utilizzata in un ambiente soggetto a rumore o interferenze.	Evitare questi ambienti.
	L'indirizzo della stampante non è impostato correttamente sul dispositivo host.	Impostare correttamente l'indirizzo della stampante sul dispositivo host.
	Il canale impostato per l'access point o il dispositivo host non è corretto.	Evitare l'uso di canali che interferiscono con gli access point adiacenti.
	Il modo di stampa è errato.	Selezionare un modo di stampa corretto.
La stampa è troppo chiara.	La testina è sporca.	Pulire la testina.
	Il supporto di stampa non è stato caricato in modo corretto.	Caricare il supporto in modo corretto.
	Il supporto utilizzato è scaduto.	Caricare un nuovo rotolo.
	Il supporto di stampa non è approvato da Toshiba Tec	Utilizzare supporti approvati da Toshiba Tec.
La stampante riceve i dati ma non stampa.	Il LED STATUS è acceso o lampeggia.	Eliminare l'errore.
	Il supporto di stampa non è stato caricato in modo corretto.	Caricare il supporto in modo corretto.

Specifiche dei supporti di stampa

■ **Etichetta**

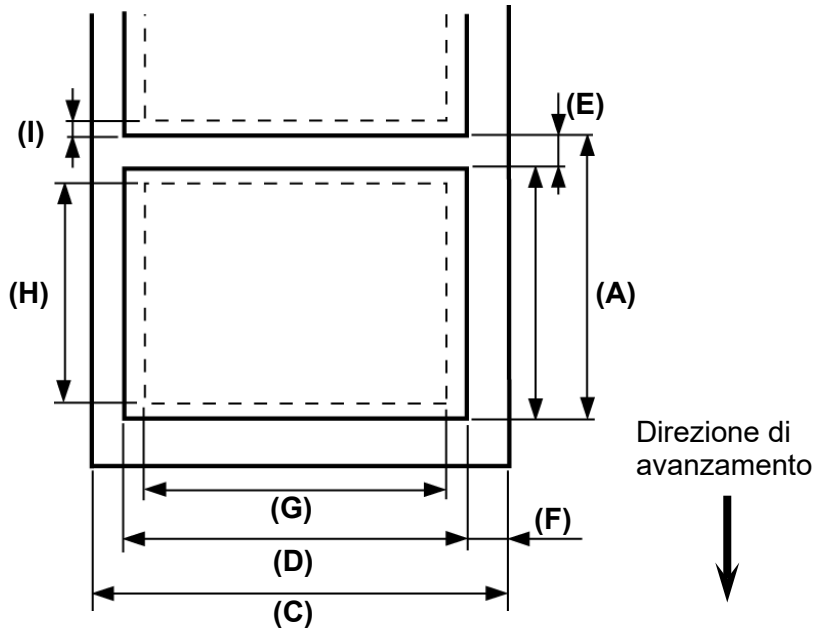

■ **Cartellino/Ricevuta**

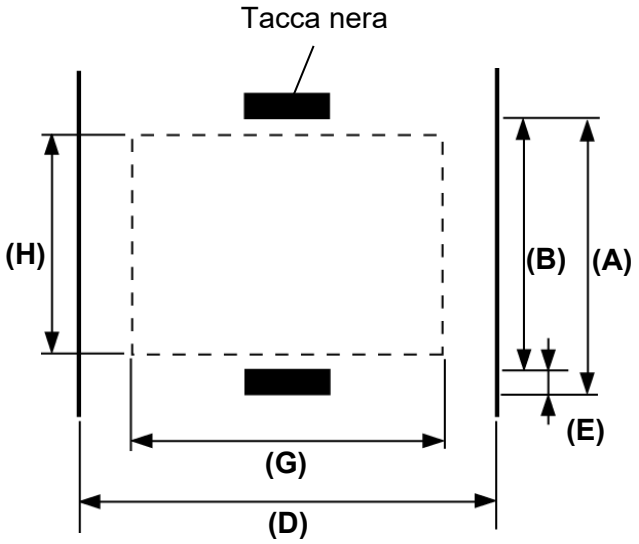

(Unità: mm)

Voce / Supporto	Etichetta		Cartellino/Ricevuta	Ricevuta
	Modalità Batch	Spellicolamento	Con tacca nera	Senza tacca nera
(A) Altezza etichetta/ricevuta	10,0 - 999,9	13,0 - 67,0	10,0 - 999,9	---
(B) Lunghezza etichetta/ricevuta	7,0 - 997,0	10,0 - 60,0	7,0 - 997,0	---
(C) Larghezza siliconata	50,0 - 115,0		---	
(D) Larghezza supporto	48,0 - 113,0		50,0 - 115,0	
(E) Lunghezza gap/tacca nera	3,0 - 7,0			---
(F) Gap verticale	1,0 - 7,0		---	
(G) Larghezza di stampa effettiva	104,0			
(H) Lunghezza di stampa effettiva	7,0 - 995,0	8,0 - 58,0	7,0 - 995,0	---
(I) Margine superiore e inferiore	Min. 1,0			---
Diametro esterno rotolo	Φ68 (max.)			
Senso di avvolgimento	Esterno			

NOTA:
Non usare supporti diversi da quelli sopra riportati per assicurare la qualità di stampa e la corretta durata della testina.

Specifiche della stampante

Modello	B-EP4DL-GH20-QM-R	B-EP4DL-GH32-QM-R	B-EP4DL-GH42-QM-R
Sorgente di forza motrice	Batteria a ioni di litio da 14,8 V, 2600 mAh (valore nominale) (Nome modello batteria: B-EP804-BT-QM-R)		
Quantità stampabile	Circa 100 m/Carica completa (In funzione dell'ambiente operativo, delle condizioni di stampa, dello stato della batteria, ecc.)		
Ciclo di vita	300 cicli		
Metodo di stampa	Termico diretto		
Risoluzione	8 dot/mm (203 dpi)		
Velocità di stampa	Max. 105,0 mm/sec. (In funzione dell'ambiente operativo, delle condizioni di stampa, dello stato della batteria, ecc.)		
Modalità di stampa	Spellicolamento/Batch		
Larghezza di stampa effettiva	Max. 104,0 mm		
Font	[Font bitmap] Times Roman, Helvetica, Presentation, Letter Gothic, Prestige Elite, Courier, OCR-A, OCR-B, GOTHIC725 Black, carattere standard, carattere in grassetto, Price font 1, Price font 2, carattere cinese, carattere scrivibile [Font Outline] Helvetica (con/senza proporzionale), Price font 1, Price font 2, Price font 3		
Codice a barre	JAN8/EAN8, JAN13/EAN13, UPC-A/E, CODE39, CODE93, CODE128/EAN128, MSI, NW-7, ITF, Codice a barre personalizzato, GS1 Databar (Omnidirectional/Truncated/Stacked/Stacked Omnidirectional/Limited/ Expanded/Expanded Stacked)		
Codici a barre 2D	Codice QR, Data Matrix, PDF417, Maxicode, MicroPDF417		
Sensore di rilevamento supporti	Transmissive/Reflective/Spellicolamento		
Interfaccia			
IrDA (IrDA V1.2 Bassa potenza)	○	○	○
USB (V2.0)	○	○	○
RS-232C	○	---	---
Bluetooth	---	V2.1+EDR	---
LAN wireless	---	---	IEEE802.11 a/b/g/n
Temperatura operativa	da -15 ºC a 50 ºC		da 0 ºC a 50 ºC
	(Durante la carica della batteria: da 0 ºC a 40 ºC/Display LCD: da 0ºC a 50 ºC)		
Umidità operativa	da 10 %RH a 90 %RH (senza formazioni di condensa)		
Temperatura ambiente di stoccaggio	da -25 ºC a 60 ºC		
Umidità ambiente di stoccaggio	da 10 %RH a 90 %RH (senza formazioni di condensa)		
Dimensioni (Unità: mm)	150,0 (W) x 145,0 (L) x 75,0 (P) (escluse parti sporgenti.)		
Peso	B-EP4DL-GH20-QM-R, B-EP4DL-GH32-QM-R: Circa 860 g B-EP4DL-GH42-QM-R: Circa 890 g (Batteria inclusa, supporti e altri accessori esclusi.)		
Accessori	Batteria x 1, Strumento di pulizia della testina di stampa x 1, Clip per cintura x 1, Vite di montaggio della clip per cintura x 2, Anima in ferrite x 1, Manuale Utente x 1 Etichetta indirizzo BD x 2 (B-EP4DL-GH32-QM-R)		
Opzioni	Caricabatterie singolo (B-EP800-CHG-QM-R), Caricabatterie 6 slot (B-EP800-CHG6-QM-R), Adattatore AC (B-FP800-AC-QM-S), Batteria (B-EP804-BT-QM-R), Tracolla (B-EP900-SS-QM-R)		

Integrazione
Le specifiche della stampante sono soggette a modifiche senza preavviso.

CURA/MANIPOLAZIONE DEL SUPPORTO DI STAMPA

ATTENZIONE!
Leggere attentamente e comprendere il Manuale dei Supporti. Utilizzare esclusivamente supporti compatibili con i requisiti specificati. L'uso di supporti non compatibili potrebbe ridurre la vita utile della testina e creare problemi di stampa o di leggibilità dei codici a barre. Tutti i supporti devono essere maneggiati con cura per evitare danni alla stampante o ai supporti stessi. Leggere attentamente le seguenti istruzioni.

- Non conservare i supporti per tempi superiori a quelli consigliati dal fabbricante.

Conservare i rotoli posizionandoli sul lato piano. Se li si posizionasse sul lato tondeggiante, questo tenderebbe ad appiattirsi causando problemi di avanzamento e di qualità di stampa.

- Conservare i supporti in confezioni di plastica, facendo attenzione a richiuderle dopo l'uso. In caso contrario, particelle di polvere e di sporco potrebbero aderire alla superficie del supporto ed esercitare un'azione abrasiva sulla testina, riducendone la vita utile.
- Conservare i supporti in un luogo fresco e asciutto. Evitare luoghi esposti alla luce diretta del sole e soggetti ad alte temperature, umidità elevata, polvere o gas.

La carta termica utilizzata per la stampa termica diretta non deve avere specifiche che superino Ca^{++} 800 ppm, Na^{+} 800 ppm, K^{+} 800 ppm e Cl^{-} 600 ppm.

- L'inchiostro presente su alcune etichette prestampate può contenere sostanze che riducono la vita utile della testina di stampa. Non utilizzare etichette prestampate che contengono sostanze dure quali carbonato di calcio ($CaCO_3$) e caolino (Al_2O_3, $2SiO_2$, $2H_2O$).

Per ulteriori informazioni, contattare il distributore locale o il produttore dei supporti.

Toshiba Tec Corporation
© 2006-2023 Toshiba Tec Corporation Tutti i diritti riservati
1-11-1, Osaki, Shinagawa-ku, Tokyo 141-8562, JAPAN

IT
STAMPATO IN INDONESIA
BU22006100-IT
Ver0170